YAMAHA

Unified Communications Microphone & Speaker System

YVC-1000

Quick Start Guide
Guide de référence rapide
Kurzanleitung
Guida rapida
Guía de Inicio Rápido
Guia de Início Rápido

Update the firmware and use the latest features.
Please also refer to the user's manual that provides detailed information on how to use this product.
You can download the latest firmware and user's manual from the following website:
http://www.yamaha.com/products/en/communication/download/

EN FR DE IT ES PT

English

Contents

Safety Precautions **2**

Precautions for Use **4**
About Bluetooth® 4

Locations of name plates **5**

Introduction **6**
Check the contents 6
About this manual 6
Please read other instruction manuals as well as this manual 7
Using the Latest Features 7
Use of open-source software 7

Controls and Functions **8**
Control Unit (YVC-CTU1000) 8
Control Unit (YVC-CTU1000): Back 9
Control Unit (YVC-CTU1000): Bottom 9
Microphone (YVC-MIC1000) 10
Microphone (YVC-MIC1000): Side 10
Microphone (YVC-MIC1000): Bottom 11

Setting up for use **12**
Installation 12
Connecting the microphone and power cables 13

Changing the setting **13**
Changing the language of the voice guidance 13

Connecting to communication equipment **14**
Connecting to a PC or Mac using the USB cable 14
Connecting to a video conference system using audio cables 14
Connecting to a smartphone or tablet via Bluetooth 15

Specifications **16**
General 16
Audio 17

Safety Precautions

1 Please ensure to immediately remove the power plug from the outlet in any of the following cases.
Failure to observe this may result in fire or an electric shock.
Please ensure to request the dealer concerned to carry out any necessary repairs or inspections.
- Any abnormal odor or noise occurs;
- Smoke is emitted;
- The product is broken; or
- The product has been exposed to water.

2 Ensure not to damage the power cable. Failure to observe this could result in fire, electric shock, or damage to the product.
- Ensure not to place any heavy objects on the cable.
- Ensure not to process the cable in any way.
- Ensure not use any staples to fix the cable in place.
- Ensure not to apply excessive force to the cable.
- Ensure to keep the cable away from anything hot.

3 Ensure to only use the included power cable. Failure to observe this could result in fire, electric shock, or damage to the product.

4 Ensure to only use the specified power supply voltage. Failure to observe this could result in fire, electric shock, or damage to the product.

5 Connect the power plug to an outlet that you can see and reach in thereby ensuring that you can easily remove it if the necessity arises.

6 Ensure to fully and securely insert the power plug into the outlet. Being insufficiently inserted could result in an electric shock. It could also lead to dust accumulating on the plug, which could then result in heat or fire.

7 Verify that the current capacity of the outlet or a power strip in thereby ensuring that use of the product does not exceed it. Any overheating or degradation of the power strip could result in fire.

8 Do not touch the terminals with your fingers or metal objects. Failure to observe this may result in electric shock or damage to the product.

9 Ensure the product does not fall or strongly impacted. The internal parts could break, which could then result in electric shock, fire, or damage to the product.

10 If the product has been damaged, request repair or inspection services from a dealer.
Continued use of the product may result in fire or electric shock.

11 Do not disassemble or alter this product in any way.
Failure to observe this could result in fire, electric shock, or damage to the product.

12 Do not obstruct heat dissipation.
- Do not place a cloth, tablecloth or other such object over the product.
- Do not place the product on top of a rug, carpet, etc.
- Do not wedge or squeeze the product into a narrow space that has poor air circulation.
- Do not block the ventilation holes.

Allow ventilation space of at least 1 cm on the top, 1 cm on the left and right, and 5 cm on the back of this product.
Failure to observe the above may result in heat being trapped inside the product and cause a fire or damage to the product.

13 Do not place the product outdoors or in a location where water may drip on it.
Failure to observe this may result in fire, electric shock or damage to the product.

14 Do not install the product anywhere it will be exposed to dust or humidity, oily smoke or steam, or corrosive gas. Failure to observe this could result in fire, electric shock, or damage to the product.

15 Ensure that the product is on the level.
Do not place it upside down or in a vertical orientation. Failure to observe this may result in fire, electric shock or damage to the product.

16 Avoid installing the product where foreign object may fall onto the product and/or the product may be exposed to liquid dripping or splashing. On the top of the product, do not place:
- Other components, as they may cause damage and/or discoloration on the surface of the product.
- Burning objects (i.e. candles), as they may cause fire, damage to the product, and/or personal injury.
- Containers with liquid in them, as they may fall and liquid may cause electrical shock to the user and/or damage to the product.

17 Do not insert foreign objects such as metal or paper in the product. Failure to observe this may result in fire, electric shock or damage to the product.

18 If thunder is heard, avoid touching the product.
Failure to observe this may result in electric shock.

19 Periodically remove any dirt and dust from the power plug. Failure to observe this could result in fire.

20 The product should be used at least 22 cm away from persons using a pacemaker, defibrillator, or similar device.
Failure to observe this may affect the pacemaker, resulting in a serious accident.

21 Do not use this product near medical equipment. Radio waves from this product may adversely affect the operation of electro-medical equipment. Do not use this product in locations where use of radio waves is restricted, such as near medical equipment.

22 Avoid damaging the USB and microphone cables.
- Do not place heavy objects on cables.
- Do not modify cables.
- Do not affix cables using staples.
- Do not apply unnecessary force to cables.
- Do not place cables near heat sources.

Doing so may result in fire, electric shock or damage to the product.

23 Be sure to use the USB and microphone cables that come with the product.
Using other USB or microphone cables may result in fire, electric shock, or damage to the product.

24 When this product is not used for a long period of time, be sure to unplug all power plugs.
Failure to observe this may result in fire or electric shock.

25 Ensure your hands are dry when connecting or disconnecting the power plug or cables.
Failure to observe this may result in electric shock or damage to the product.

26 Ensure not to install the product anywhere unstable or where it will be exposed to vibrations as it could fall over or turn upside down, thus resulting in injury or damage to the product.

27 Ensure not to install the product anywhere it will be exposed to direct sunlight or extraordinarily high temperatures (near a heater, etc.). Failure to observe this could result in damage to the product.

28 Do not sit/stand on the product or place other objects on top of it.
Failure to observe this may result in damage to the product.

29 Turn the volume down to the minimum level before starting playback.
Failure to observe this will cause loud noises to be emitted that may result in hearing impairment.
30 Ensure not to use the product anywhere it will be exposed to rapid changes in the ambient temperature. Any rapid change in the ambient temperature could result in condensation on the product, which could then result in damage to the product. Ensure to leave the product for a while until it has dried off with the power turned off if any condensation has occurred.
31 Ensure not to connect any cables while the power is turned on.
Failure to observe this could result in damage to the product and any connected equipment.
32 Ensure to earth any static electricity from your body or clothing before touching the product. Failure to observe this could result in damage to the product.
33 Route and connect the cables correctly.
If the cables are pulled or become caught on someone's leg, the product or connected equipment could tip over or fall, thus resulting in injury or damage to the product.
34 Before connecting external equipment, thoroughly read the instruction manuals provided with the equipment and make connections according to the instructions.

This unit is not disconnected from the AC power source as long as it is connected to the AC wall outlet, even if this unit itself is turned off. This state is called the standby mode. In this state, this unit is designed to consume a very small quantity of power.

WARNING

This is a class A product. In a domestic environment this product may cause radio interference in which case the user may be required to take adequate measures.

We, Revolabs, Inc. (UK), hereby declare that this unit is in compliance with the essential requirements and other relevant provisions of Directive 1999/5/EC.

Revolabs, Inc. (UK)

190, High Street, Tonbridge, Kent, TN9 1BE, UK.
Tel: +44-1732-366-535

CE

Precautions for Use

- This product is intended for use in general offices and is not designed for use in any fields requiring a high degree of reliability in the handling of human lives or valuable assets.
- Please note that Yamaha cannot assume any responsibility for any damage resulting from improper use or configuration of the product.
- Depending on the usage environment, this product may generate noise in a telephone, radio, television etc. If this occurs, change the location where it is installed or its orientation.
- If you transfer this product to a third party, please pass this manual and accessories along with it.
- Ensure to follow the instructions of your local government when disposing of the product.
- Do not connect any equipment that generates any noise on the same power line as the product.

Information for users on collection and disposal of old equipment:

This symbol on the products, packaging, and/or accompanying documents means that used electrical and electronic products should not be mixed with general household waste.
For proper treatment, recovery and recycling of old products, please take them to applicable collection points, in accordance with your national legislation.

By disposing of these products correctly, you will help to save valuable resources and prevent any potential negative effects on human health and the environment which could otherwise arise from inappropriate waste handling.

For more information about collection and recycling of old products, please contact your local municipality, your waste disposal service or the point of sale where you purchased the items.

For business users in the European Union:
If you wish to discard electrical and electronic equipment, please contact your dealer or supplier for further information.

Information on Disposal in other Countries outside the European Union:
This symbol is only valid in the European Union. If you wish to discard these items, please contact your local authorities or dealer and ask for the correct method of disposal.

About Bluetooth®

- Bluetooth is a technology for wireless communication employing the 2.4 GHz frequency band, a band which can be used without a license.
- The 2.4 GHz band used by Bluetooth compatible devices is a radio band shared by many types of equipment. While Bluetooth compatible devices use a technology minimizing the influence of other components using the same radio band, such influence may reduce the speed or distance of communications and in some cases interrupt communications.
- The speed of signal transfer and the distance at which communication is possible differs according to the distance between the communicating devices, the presence of obstacles, radio wave conditions and the type of equipment.
- Yamaha does not guarantee all wireless connections between this product and devices compatible with Bluetooth function.

Locations of name plates

The name plates are placed on the bottom of the Control Unit and the microphone.

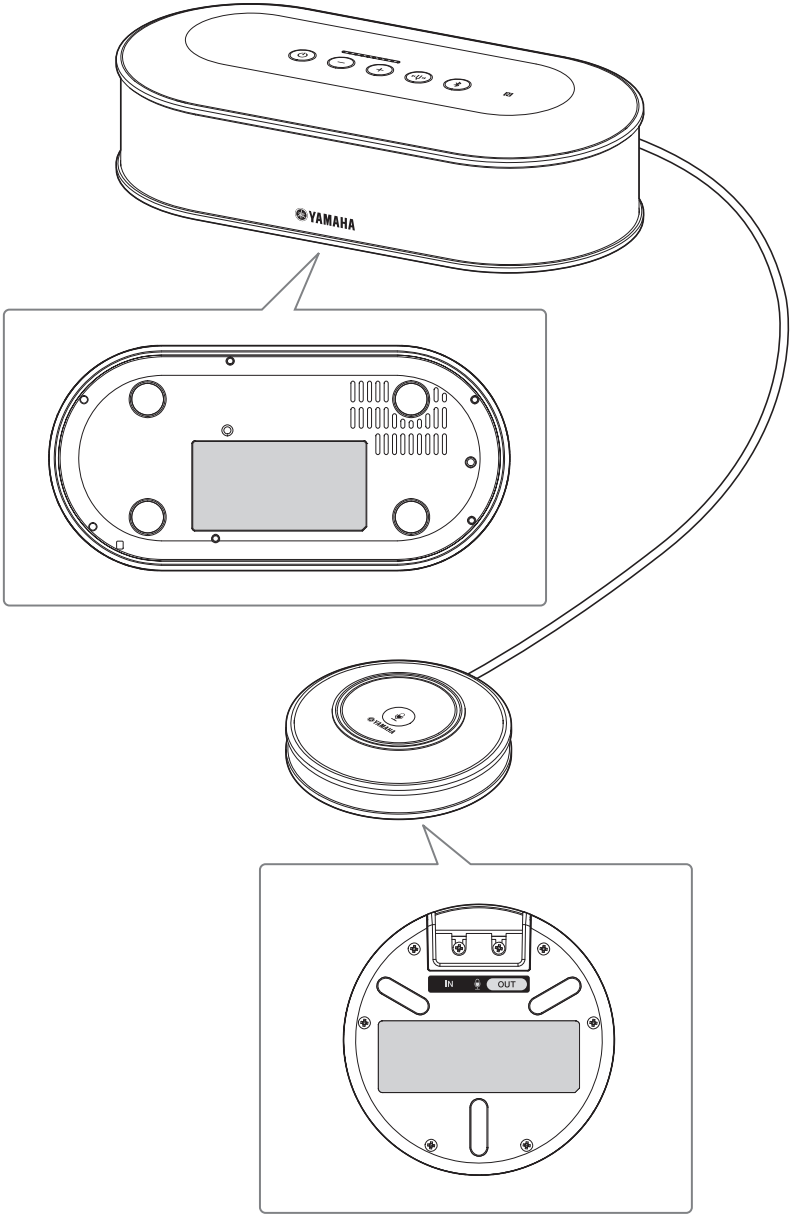

Introduction

Thank you for purchasing a Yamaha YVC-1000. The YVC-1000 is a unified communications microphone and speaker system that serves as an audio terminal when connected to communication equipment, such as a PC or a Mac, a smartphone or tablet, and a video conference system.
Please thoroughly read this manual before installing and connecting the product.
Keep this manual in a safe place for future reference.

- No part of this manual may be copied or used in any form without permission of Yamaha.
- The contents of this manual apply to the latest specifications as of the publishing date. To obtain the latest manual, access the following website then download the manual file.
  http://www.yamaha.com/products/en/communication/download/
- Yamaha is not liable for any loss or damage to data resulting from use of the product. Please note that the warranty covers repair of the product only.

Check the contents

- Control Unit (YVC-CTU1000) x 1
- Microphone (YVC-MIC1000) x 1
- Power cable (3 m) x 1
- USB cable (5 m) x 1
- Microphone cable (5 m) x 1
- Quick Start Guide (this manual) x 1

About this manual

■About abbreviations

In this manual, the product names are described as follows.

- Yamaha YVC-1000: the product
- Microsoft® Windows®: Windows
- Microsoft® Windows® 7: Windows 7
- Microsoft® Windows® 8: Windows 8
- Microsoft® Windows® 8.1: Windows 8.1
- Microsoft® Windows® 10: Windows 10
- Mac OS® X 10.8: Mac OS X 10.8
- Mac OS® X 10.9: Mac OS X 10.9
- Mac OS® X 10.10: Mac OS X 10.10
- Mac OS® X 10.11: Mac OS X 10.11

■About trademarks

- Microsoft and Windows are registered trademarks of Microsoft Corporation in the United States and other countries.
- Macintosh, Mac, and Mac OS are registered trademarks of Apple Inc.
- Android™ is a trademark or registered trademark of Google Inc.
- Bluetooth® is a registered trademark of the Bluetooth SIG and is used by Yamaha in accordance with a license agreement.
- NFC logo (N-Mark) is a trademark or registered trademark of NFC Forum, Inc.

Please read other instruction manuals as well as this manual

This manual contains fundamental information only.
For detailed information on how to use the product, please read the following:
User's manual: Contains information about utilizing the product, including detailed settings and useful features.
Please download the latest user's manual from the download page of our website.

To configure the settings of communication equipment, refer to the instruction manuals provided with the equipment.

Using the Latest Features

You can download the firmware (program of the product) from the download page of our website to use the latest features.

■Download page

http://www.yamaha.com/products/en/communication/download/

Use of open-source software

This product uses open-source software.
The contents of the license are included in the user's manual.

Controls and Functions

Control Unit (YVC-CTU1000)

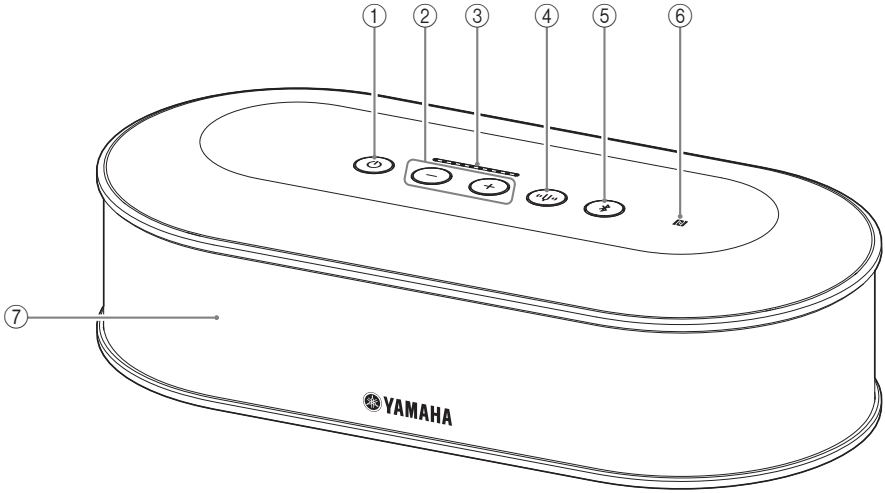

① Power button/indicator

Press to turn the product on. Press and hold the power button for two or more seconds to enter standby mode. It lights up green when the product is turned on and lights up red in standby mode.

② Volume +/- button/indicator

Press to adjust the speaker volume. Hold down the appropriate button for 0.5 or more seconds to continuously increase or decrease the volume.
Press both the + and - buttons simultaneously for two or more seconds to switch the output device between the built-in and external speakers.

③ Volume level indicator

It normally indicates the input level of an incoming voice. It indicates settings when adjusting the speaker volume or when selecting an output speaker.

④ Tuning fork button/indicator

It lights up or flashes orange if there is a problem. If a problem is indicated, press the tuning fork button to activate the voice guidance about the detected problem.
When it is pressed and held for two or more seconds, the product automatically measures acoustic conditions and tunes the audio settings to an optimal condition (automatic audio tuning).

⑤ Bluetooth button/indicator

Press to pair or connect with a Bluetooth compatible smartphone or tablet.
If this button is pressed while being connected to a Bluetooth device, Bluetooth will be disconnected.

⑥ NFC logo (N-Mark)

Placing an NFC (Near Field Communication)-equipped Bluetooth compatible smartphone or tablet over the N-Mark allows you to pair or connect it with the product, or to disconnect it.

⑦ Built-in speaker

Outputs an incoming voice.

Control Unit (YVC-CTU1000): Back

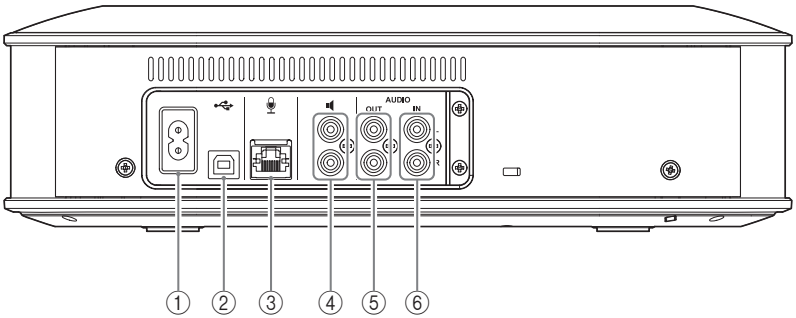

① Power terminal
Used to connect the supplied power cable.

② USB port
Used to connect the product to a PC or Mac using the supplied USB cable.

③ Microphone terminal
Used to connect the supplied microphone using the microphone cable.

④ External speaker terminals
Used to connect the speakers with a built-in amplifier.

⑤ Audio output terminals (AUDIO OUT)
Used to connect to the audio input terminals of a video conference system.

⑥ Audio input terminals (AUDIO IN)
Used to connect to the audio output terminals of a video conference system.

Control Unit (YVC-CTU1000): Bottom

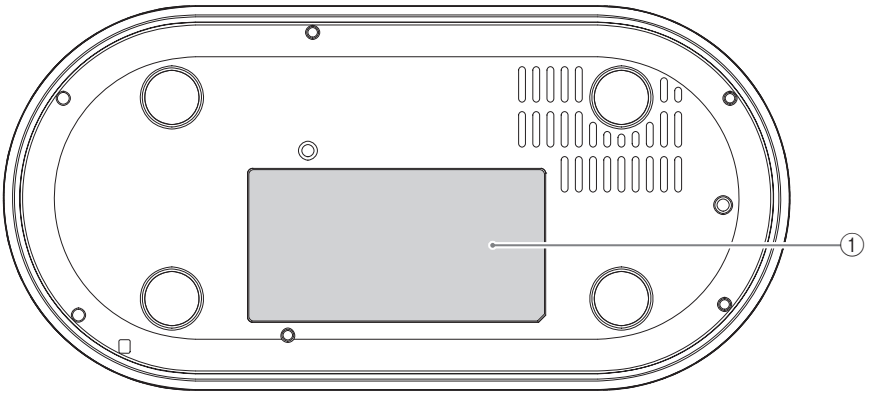

① Name plate
Provides the following information.
Model No.: Model number of the product
SERIAL LABEL: Serial number of the product

Microphone (YVC-MIC1000)

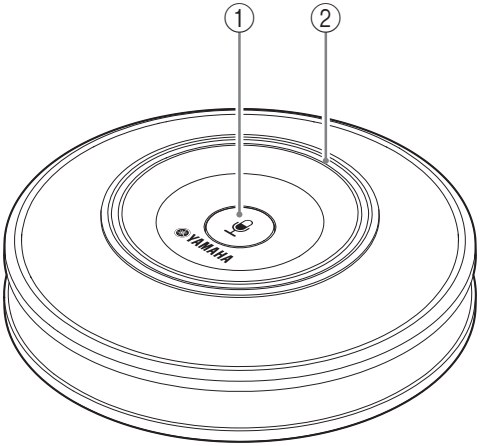

① Microphone mute button
Press to temporarily turn off (mute) the microphone. To cancel the mute function, press it again.

② Microphone status indicator
Lights up green when the microphone is active. Flashes red when the microphone is set to mute.

Microphone (YVC-MIC1000): Side

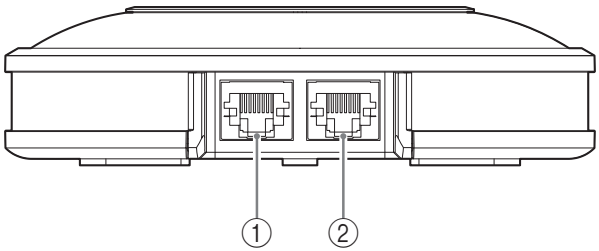

① Input terminal (IN)
Connects the optional microphone (YVC-MIC1000EX) using the microphone cable.

② Output terminal (OUT)
Connects the Control Unit using the microphone cable.

Microphone (YVC-MIC1000): Bottom

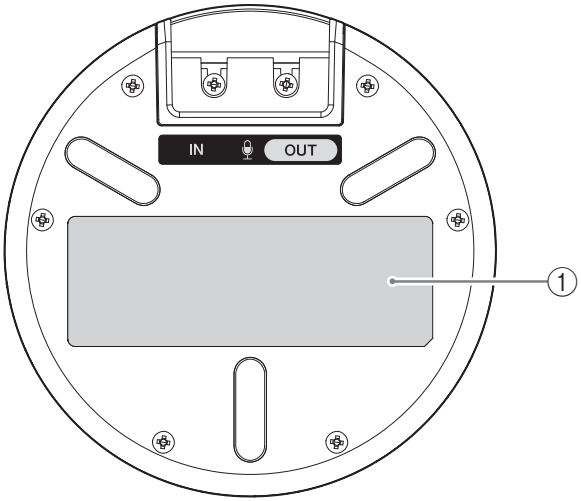

① Name plate

Provides the following information.
Model No.: Model number of the product
SERIAL LABEL: Serial number of the product

Setting up for use

Installation

Install the product in a location where it will be used.

Notes on installation

- Place the microphone at least 1 m (3.3 ft) away from the Control Unit.
- Keep the microphone away from any noise sources.

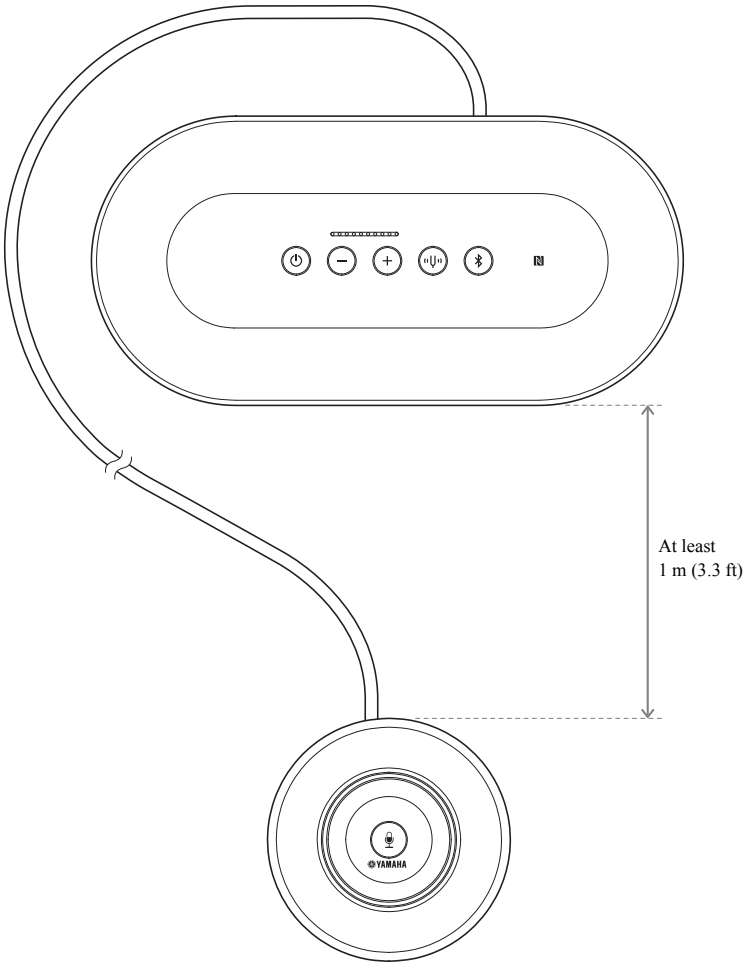

Connecting the microphone and power cables

Connect the microphone and power cables supplied with the product.

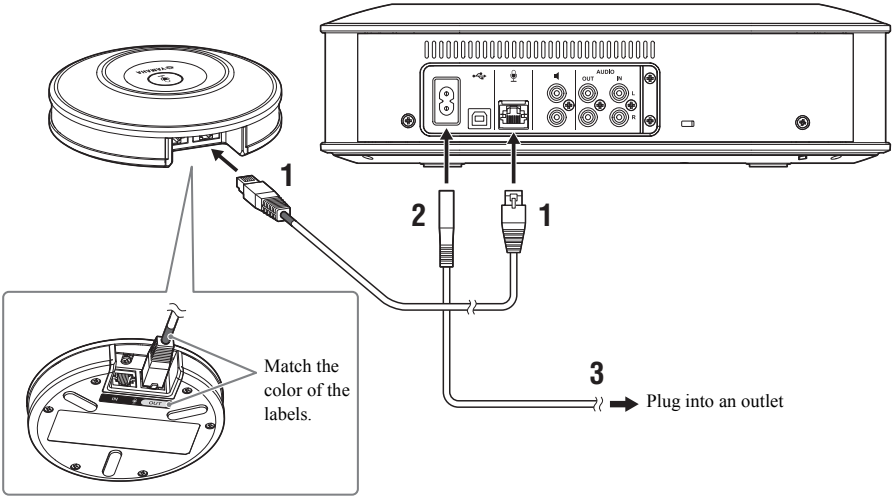

Notes

- When connecting the microphone cable, be sure to match the color of the labels on the microphone cable and of the microphone output terminal (OUT).
- Be sure to fully insert the power cable into the power terminal of the Control Unit and into the outlet.

Tip

A total of five microphones, including the supplied microphone and optional microphones (YVC-MIC1000EX), can be connected to the product. (For details, refer to the user's manual.)

Changing the setting

Changing the language of the voice guidance

While pressing the tuning fork button ((ψ)), press the volume + button ((+)) repeatedly. The language changes every time you press the volume + button ((+)).

For detailed instructions, refer to the user's manual.

Connecting to communication equipment

Connecting to a PC or Mac using the USB cable

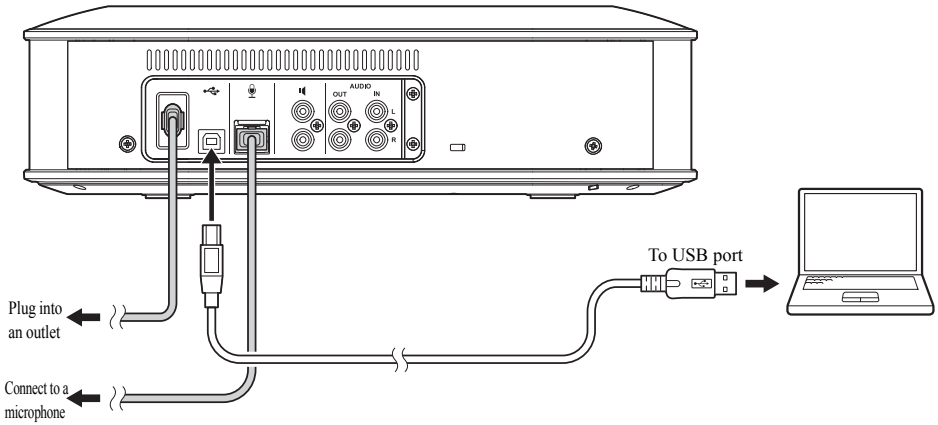

After connecting the product, turn the product on and confirm that it is recognized correctly by the PC or Mac.
For detailed instructions, refer to the user's manual.

Connecting to a video conference system using audio cables

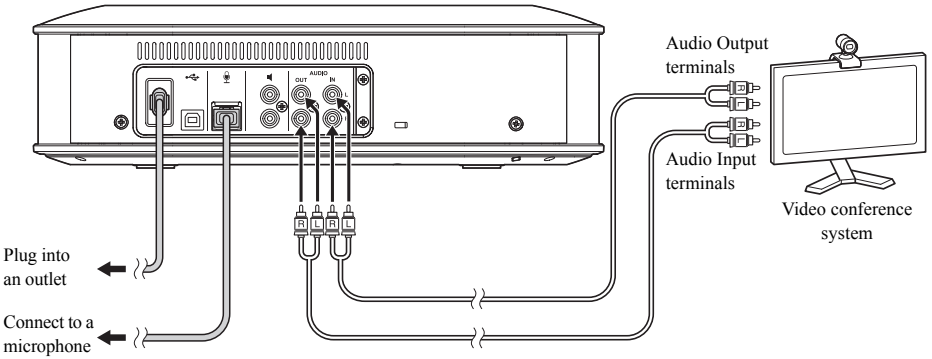

After connecting the product, change the settings of the video conference system so that the product will be used as a microphone and speaker.
For detailed instructions, refer to the user's manual.

Connecting to a smartphone or tablet via Bluetooth

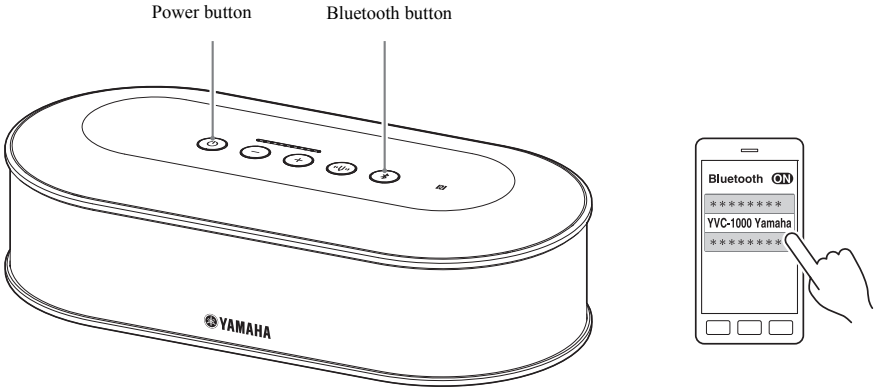

■Pairing

1 Press the power button to turn the product on.
2 Press the Bluetooth button.
The Bluetooth button blinks blue.
3 Press and hold the Bluetooth button for two or more seconds.
The Bluetooth button blinks blue quickly to indicate that pairing can be performed.
4 Perform the pairing procedure using the smartphone or tablet.

■Connecting to a paired smartphone or tablet via Bluetooth

1 Press the power button to turn the product on.
2 Press the Bluetooth button.
The Bluetooth button blinks blue to indicate that the product can be connected via Bluetooth.
3 Perform the Bluetooth-connection procedure using the smartphone or tablet.
When the connection is established, the Bluetooth button lights up blue.

For detailed instructions, refer to the user's manual.

Specifications

General

Interface:	Control Unit: USB 2.0 High Speed, Bluetooth, NFC (Near Field Communication), Audio Input terminals (stereo RCA pin), Audio Output terminals (stereo RCA pin), External speaker terminal (RCA pin) x 2, Power terminal, Microphone terminal Microphone: Input and output terminals
Power consumption (max):	20 W (one microphone connected), 35 W (five microphones connected)
Radio interference standard:	EN55013/20, EN55022/24
Operating environment:	Temperature: 0 to 40°C (32 to 104°F) Humidity: 20 to 85% (no condensation)
Storage environment:	Temperature: -20 to +50°C (-4 to 122°F) Humidity: 10 to 90% (no condensation)
Dimensions:	Control Unit (W x H x D): 332 x 95 x 162 mm (13.1 x 3.74 x 6.38 in) Microphone (W x H x D): 136 x 36 x 136 mm (5.35 x 1.42 x 5.35 in)
Weight:	Control Unit: 1.8 kg (4.0 lbs) Microphone: 0.4 kg (0.9 lbs)
Power source:	AC 220 to 240 V (50 Hz)
PC environment:	OS: 32-bit or 64-bit Windows 10, 32-bit or 64-bit Windows 8.1, 32-bit or 64-bit Windows 8 (*1), 32-bit or 64-bit Windows 7 USB: USB 2.0 or later
Mac environment:	OS: Mac OS X 10.11, Mac OS X 10.10, Mac OS X 10.9, Mac OS X 10.8 USB: USB 2.0 or later
Bluetooth:	Bluetooth specification version: 2.1 + EDR Supported profiles: HFP (1.6), A2DP Supported Codec: SBC, mSBC, CVSD Wireless output: Class 2 Maximum communication distance: 10 m
NFC:	Compatible devices: NFC-compatible Android devices, versions 4.1, 4.2, 4.3 and 4.4
Voice guidance:	English, Japanese, Chinese, Korean, French, Spanish, German
Accessories:	Power cable (3 m), USB cable (5 m), Microphone cable (5 m), Quick Start Guide
Others:	Firmware update (transfer from PC through USB)

(*1) Microsoft ended support for Windows 8 as of January 2016. In accordance with that, the support for this product has ended.

Audio

Microphone units:	Unidirectional x 3
Speaker unit:	Full-range x 1
Frequency bandwidth for sound pickup:	100 to 20,000 Hz
Frequency bandwidth for playback:	100 to 20,000 Hz
Signal processing:	Adaptive echo canceller, Noise reduction, Automatic tracking, Automatic gain control, Automatic room EQ, Dereverberation, Automatic audio tuning

Table des matières

Consignes de sécurité **2**

Précautions d'utilisation **4**
- À propos de Bluetooth® 4

Emplacements des plaques signalétiques **5**

Introduction **6**
- Vérification du contenu 6
- À propos de ce mode d'emploi 6
- Veillez lire les autres manuels d'instructions en plus de ce mode d'emploi 7
- Utilisation des dernières fonctions 7
- Utilisation de logiciels Open Source 7

Commandes et leurs fonctions **8**
- Unité de commande (YVC-CTU1000) 8
- Unité de commande (YVC-CTU1000): vue arrière 9
- Unité de commande (YVC-CTU1000): vue de dessous 9
- Microphone (YVC-MIC1000) 10
- Microphone (YVC-MIC1000): vue latérale 10
- Microphone (YVC-MIC1000): vue de dessous 11

Configuration d'utilisation **12**
- Installation 12
- Raccordement du microphone et des câbles d'alimentation 13

Configuration **13**
- Modification du langage du guide vocal 13

Raccordement à un équipement de communication **14**
- Raccordement à un ordinateur ou un Mac à l'aide du câble USB 14
- Raccordement à un système de conférence vidéo via un câble audio 14
- Raccordement à un smartphone ou une tablette via Bluetooth 15

Caractéristiques techniques **16**
- Généralités 16
- Son 17

Consignes de sécurité

1 Retirez immédiatement la fiche d'alimentation de la prise dans tous les cas suivants.
Le non-respect de cette consigne pourrait provoquer un incendie ou une décharge électrique. Demandez à votre revendeur d'effectuer les réparations ou les inspections nécessaires.
- Présence d'une odeur ou d'un bruit inhabituel ;
- Émission de fumée ;
- Endommagement de l'appareil ; ou
- Exposition de l'appareil à l'eau.

2 Veillez à ne pas endommager le câble d'alimentation. Le non-respect de cette consigne pourrait provoquer un incendie, une décharge électrique ou endommager le produit.
- Veillez à ne pas placer d'objet lourd sur le câble.
- Ne manipulez pas le câble de quelque manière que ce soit.
- N'utilisez pas d'agrafes pour maintenir le câble en place.
- N'exercez pas de contrainte excessive sur le câble.
- Tenez le câble éloigné de toute source de chaleur.

3 Veillez à utiliser uniquement le câble d'alimentation fourni. Le non-respect de cette consigne pourrait provoquer un incendie, une décharge électrique ou endommager le produit.

4 Veillez à utiliser exclusivement la tension d'alimentation spécifiée. Le non-respect de cette consigne pourrait provoquer un incendie, une décharge électrique ou endommager le produit.

5 Branchez la fiche d'alimentation sur une prise que vous pouvez voir et atteindre de manière à pouvoir facilement la débrancher en cas de nécessité.

6 Veillez à insérer complètement et soigneusement la fiche d'alimentation dans la prise. Une insertion insuffisante pourrait provoquer une décharge électrique. De la poussière peut également s'accumuler sur la fiche, ce qui pourrait provoquer un échauffement ou un incendie.

7 Vérifiez la capacité maximale de la prise ou d'une éventuelle multiprise et, ainsi, que l'utilisation du produit ne la dépasse pas. Toute surchauffe ou dégradation de la multiprise pourrait provoquer un incendie.

8 Ne touchez pas les bornes avec vos doigts ou des objets métalliques. Le non-respect de cette consigne pourrait provoquer une décharge électrique ou endommager le produit.

9 Veillez à ce que le produit ne tombe pas ou ne soit soumis à aucun choc violent. Les composants internes pourraient se casser, ce qui pourrait provoquer une décharge électrique, un incendie ou endommager le produit.

10 En cas d'endommagement du produit, demandez à un revendeur de le réparer ou de l'inspecter.
Si vous continuez à utiliser le produit dans ces conditions, vous risquez de provoquer un incendie ou une décharge électrique.

11 Ce produit ne peut être démonté ou modifié d'aucune manière. Le non-respect de cette consigne pourrait provoquer un incendie, une décharge électrique ou endommager le produit.

12 N'empêchez pas la dissipation de chaleur.
- Ne couvrez pas l'appareil d'un chiffon, d'une nappe ou d'un autre objet de ce type.
- Ne placez pas le produit sur un tapis, une moquette, etc.
- Ne coincez ou n'enfoncez pas le produit dans un espace exigu mal ventilé.
- N'obstruez pas les orifices d'aération.

Laissez un espace d'aération d'au moins 1 cm au dessus, 1 cm à gauche et à droite et 5 cm à l'arrière de l'appareil.
Le non-respect des consignes ci-dessus pourrait emprisonner la chaleur à l'intérieur de l'appareil et provoquer un incendie ou endommager le produit

13 Ne placez pas le produit à l'extérieur ou dans un endroit susceptible d'être exposé à l'eau.
Le non-respect de cette consigne pourrait provoquer un incendie, une décharge électrique ou endommager le produit.

14 N'installez pas le produit dans un endroit où il pourrait être exposé à la poussière ou l'humidité, à de la fumée ou à de la vapeur huileuse, ou à un gaz corrosif. Le non-respect de cette consigne pourrait provoquer un incendie, une décharge électrique ou endommager le produit.

15 Veillez à placer le produit sur une surface plane.
Ne le placez pas à l'envers ou à la verticale. Le non-respect de cette consigne pourrait provoquer un incendie, une décharge électrique ou endommager le produit.

16 Évitez d'installer l'appareil dans un endroit où des objets peuvent tomber et où l'appareil pourrait être exposé à des éclaboussures ou des gouttes d'eau. Sur le dessus de cet appareil, ne placez pas:
- d'autres appareils car cela risquerait d'endommager la surface de l'appareil ou de provoquer sa décoloration.
- des objets se consumant (par exemple, une bougie) car cela pourrait provoquer un incendie, endommager l'appareil ou vous blesser.
- des récipients contenant des liquides car ils risqueraient de se renverser et de causer des décharges électriques ou d'endommager l'appareil.

17 N'introduisez pas de corps étrangers, tels que du métal ou du papier, dans le produit.
Le non-respect de cette consigne pourrait provoquer un incendie, une décharge électrique ou endommager le produit.

18 Évitez de toucher le produit lors d'un orage.
Le non-respect de cette consigne pourrait provoquer une décharge électrique.

19 Dépoussiérez et nettoyez régulièrement la fiche d'alimentation. Le non-respect de cette consigne pourrait provoquer un incendie.

20 Il convient d'utiliser le produit à plus de 22 cm d'un stimulateur cardiaque. Le non-respect de cette consigne pourrait perturber le stimulateur et provoquer un accident grave.

21 N'utilisez pas ce produit à proximité d'équipement médical. Les ondes radio émises par ce produit peuvent nuire au fonctionnement des appareils électriques utilisés en médecine. N'utilisez pas ce produit dans des endroits où l'utilisation d'ondes radio est restreinte, comme à proximité d'équipement médical.

22 Évitez d'endommager les câbles USB et les câbles du microphone.
- Ne déposez pas d'objets lourds sur les câbles.
- Ne modifiez pas les câbles.
- Ne fixez pas les câbles à l'aide d'agrafes.
- Ne forcez pas inutilement sur les câbles.
- Ne placez pas les câbles à proximité de sources de chaleur.

Cela pourrait provoquer un incendie ou une décharge électrique, ou encore endommager le produit.

23 Utilisez le câble USB et le câble du microphone fournis avec le produit. L'utilisation d'autres câbles pourrait provoquer un incendie, une décharge électrique ou endommager le produit.

24 Si vous ne comptez pas utiliser l'appareil pendant une période prolongée, pensez à débrancher toutes les fiches d'alimentation. Le non-respect de cette consigne pourrait provoquer un incendie ou une décharge électrique.

25 Vos mains doivent être sèches pour brancher et débrancher la fiche d'alimentation ou les câbles.
Le non-respect de cette consigne pourrait provoquer une décharge électrique ou endommager le produit.

26 N'installez pas l'appareil sur une surface non stable ou dans un endroit où il pourrait être exposé à des vibrations pouvant le faire tomber ou le renverser, provoquant ainsi des lésions ou des dommages à l'appareil.

27 N'installez pas cet appareil dans un endroit où il pourrait être exposé à la lumière directe du soleil ou à des températures extrêmement élevées (à proximité d'un chauffage, etc.). Le non-respect de cette consigne pourrait endommager l'appareil.

28 Ne vous asseyez pas/mettez pas debout sur l'appareil et ne placez pas d'autres objets dessus.
Le non-respect de cette consigne pourrait endommager l'appareil.

29 Réglez le volume au minimum avant de lancer la lecture.
Le non-respect de cette consigne entraînera l'émission d'un bruit intense pouvant provoquer des troubles de l'audition.
30 Veillez à ne pas utiliser l'appareil dans un endroit où il pourrait être exposé à des variations rapides de la température ambiante. Tout changement brutal de la température ambiante pourrait provoquer la formation de condensation sur l'appareil et l'endommager. En cas de formation de condensation, coupez l'alimentation de l'appareil et laissez-le sécher pendant un certain temps.
31 Ne branchez pas de câbles lorsque l'appareil est sous tension. Le non-respect de cette consigne pourrait endommager l'appareil, ainsi que tout périphérique raccordé.
32 Veillez à mettre à la masse l'électricité statique de votre corps ou de vos vêtements avant de toucher l'appareil. Le non-respect de cette consigne pourrait endommager l'appareil.
33 Veillez à acheminer et raccorder les câbles correctement.
Si quelqu'un tire sur les câbles ou se prend les pieds dedans, le produit ou l'équipement raccordé risque de basculer ou tomber, provoquant des blessures ou endommageant le produit.
34 Avant de brancher un périphérique externe, lisez attentivement les modes d'emploi fournis avec l'appareil et effectuez les branchements en respectant les instructions.

Cet appareil n'est pas déconnecté de la source d'alimentation secteur tant qu'il reste branché sur la prise secteur murale, même si l'appareil proprement dit est éteint. Il est en mode veille. Dans ce mode, l'appareil est conçu pour consommer une très faible quantité de courant.

AVERTISSEMENT

Ce produit fait partie des produits de Classe A. Dans un environnement domestique, ce produit peut causer des interférences radio, dans lequel cas l'utilisateur devra prendre les mesures nécessaires.

Nous, le fabricant Revolabs, Inc. (UK), déclarons que cet appareil est conforme aux exigences essentielles et autres dispositions pertinentes de la Directive 1999/5/CE.

Revolabs, Inc. (UK)

190, High Street, Tonbridge, Kent, TN9 1BE, UK.

Tel: +44-1732-366-535

CE

Précautions d'utilisation

- Cet appareil est destiné à être utilisé dans des bâtiments administratifs et pas dans des contextes nécessitant une importante fiabilité lors de la prise en charge de vies humaines ou de biens précieux.
- Yamaha rejette toute responsabilité quant aux éventuels dommages découlant d'une utilisation ou configuration indue de l'appareil.
- En fonction de son environnement d'utilisation, cet appareil peut produire des interférences dans un téléphone, une radio, une télévision, etc. Si cela devait se produire, installez-le ailleurs ou orientez-le différemment.
- En cas de cession de cet appareil à un tiers, remettez-lui ce mode d'emploi et les accessoires l'accompagnant.
- En cas de mise au rebut de l'appareil, respectez la réglementation locale en vigueur.
- Ne branchez pas d'équipement générant des interférences sur la même ligne d'alimentation que le produit.

Informations concernant la collecte et le traitement des déchets d'équipements électriques et électroniques

Le symbole sur les produits, l'emballage et/ou les documents joints signifie que les produits électriques ou électroniques usagés ne doivent pas être mélangés avec les déchets domestiques habituels.
Pour un traitement, une récupération et un recyclage appropriés des déchets d'équipements électriques et électroniques, veuillez les déposer aux points de collecte prévus à cet effet, conformément à la réglementation nationale.

En vous débarrassant correctement des déchets d'équipements électriques et électroniques, vous contribuerez à la sauvegarde de précieuses ressources et à la prévention de potentiels effets négatifs sur la santé humaine qui pourraient advenir lors d'un traitement inapproprié des déchets.

Pour plus d'informations à propos de la collecte et du recyclage des déchets d'équipements électriques et électroniques, veuillez contacter votre municipalité, votre service de traitement des déchets ou le point de vente où vous avez acheté les produits.

Pour les professionnels dans l'Union européenne :
Si vous souhaitez vous débarrasser des déchets d'équipements électriques et électroniques, veuillez contacter votre vendeur ou fournisseur pour plus d'informations.

Informations sur la mise au rebut dans d'autres pays en dehors de l'Union européenne :
Ce symbole est seulement valable dans l'Union européenne. Si vous souhaitez vous débarrasser de déchets d'équipements électriques et électroniques, veuillez contacter les autorités locales ou votre fournisseur et demander la méthode de traitement appropriée.

À propos de Bluetooth®

- Bluetooth est une technologie permettant la communication sans fil via la bande de fréquence de 2,4 GHz, qui peut être utilisée sans licence.
- La bande de 2,4 GHz utilisée par les périphériques Bluetooth est une bande radio partagée par de nombreux types d'appareils. Les appareils Bluetooth emploient une technologie qui réduit l'influence des composants fonctionnant sur la même bande radio, mais la vitesse ou la distance de communication peut cependant être réduite par de tels composants, et dans certains cas la communication pourrait être interrompue.
- La vitesse de transfert du signal et la portée de communication dépendent de la distance entre les appareils de communication, la présence d'obstacles, l'état des ondes radio et le type d'appareil.
- Yamaha ne garantit pas toutes les connexions sans fil entre cet appareil et les appareils compatibles avec la fonction Bluetooth.

Emplacements des plaques signalétiques

Les plaques signalétiques se trouvent en dessous de l'unité de commande et du microphone.

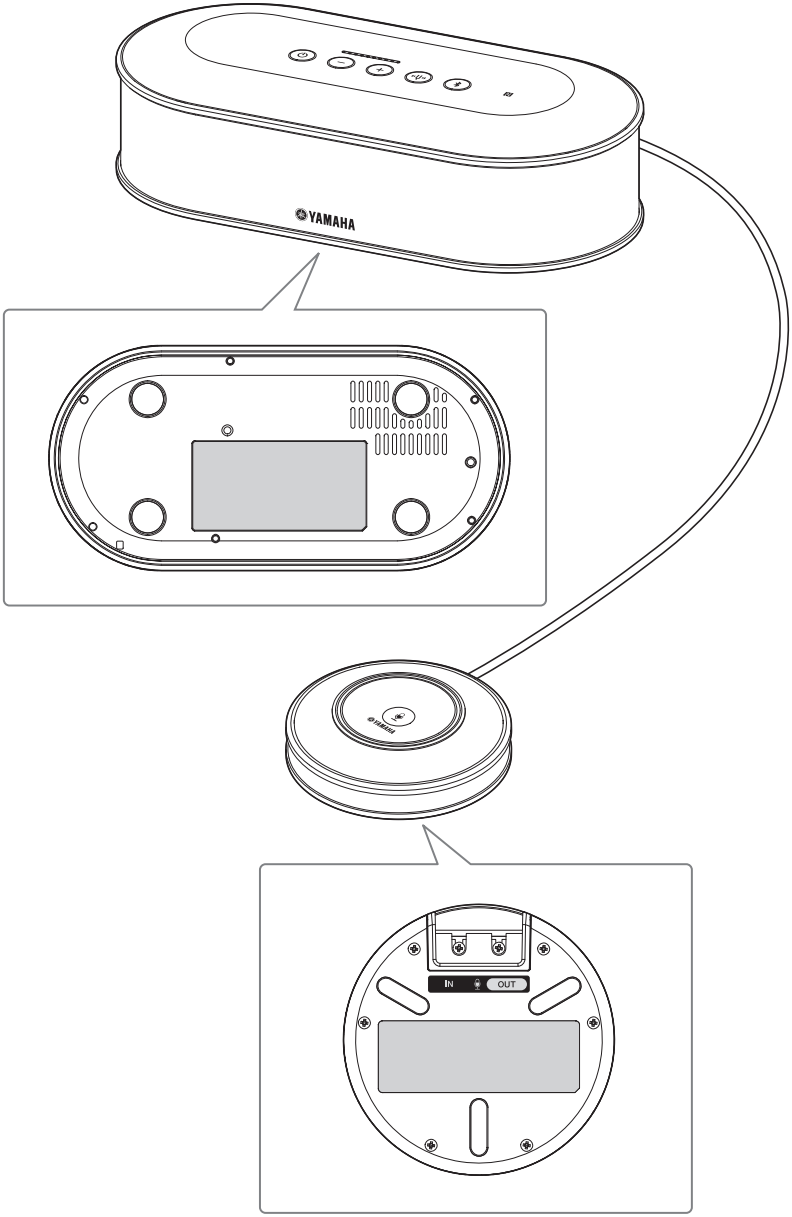

Introduction

Nous vous remercions d'avoir acheté un Yamaha YVC-1000. Le YVC-1000 est un système intégré Haut-parleurs et Microphone pour Communications Unifiées qui peut servir de borne audio lorsqu'il est raccordé à un équipement de communication tel qu'un PC ou un Mac, un smartphone ou une tablette, et un système de conférence vidéo.
Lisez attentivement ce manuel avant d'installer et de raccorder l'unité.
Conservez-le soigneusement pour référence.

- Aucune partie du présent manuel ne peut être copiée ou utilisée sous quelque forme que ce soit sans l'autorisation de Yamaha.
- Le contenu de ce mode d'emploi s'applique aux dernières caractéristiques techniques connues à la date de publication du manuel. Pour obtenir la version la plus récente du manuel, accédez au site ci-dessous puis téléchargez le fichier du manuel concerné.
  http://www.yamaha.com/products/en/communication/download/
- Yamaha ne peut être tenue responsable de toute perte de données ou de tout dommage résultant de l'utilisation du produit. Notez que la garantie couvre les réparations de ce produit uniquement.

Vérification du contenu

- Unité de commande (YVC-CTU1000) x 1
- Microphone (YVC-MIC1000) x 1
- Câble d'alimentation (3 m) x 1
- Câble USB (5 m) x 1
- Câble du microphone (5 m) x 1
- Guide de référence rapide (le présent mode d'emploi) x 1

À propos de ce mode d'emploi

■À propos des abréviations

Dans ce mode d'emploi, les noms de produits sont décrits comme suit:

- Yamaha YVC-1000: le produit
- Microsoft® Windows®: Windows
- Microsoft® Windows® 7: Windows 7
- Microsoft® Windows® 8: Windows 8
- Microsoft® Windows® 8.1: Windows 8.1
- Microsoft® Windows® 10: Windows 10
- Mac OS® X 10.8: Mac OS X 10.8
- Mac OS® X 10.9: Mac OS X 10.9
- Mac OS® X 10.10: Mac OS X 10.10
- Mac OS® X 10.11: Mac OS X 10.11

■À propos des marques commerciales

- Microsoft et Windows sont des marques déposées de Microsoft Corporation aux États-Unis et dans d'autres pays.
- Macintosh, Mac et Mac OS sont des marques déposées de Apple Inc.
- Android™ est une marque commerciale ou une marque déposée de Google Inc.
- Bluetooth® est une marque déposée de Bluetooth SIG, utilisée par Yamaha en vertu d'un contrat de licence.
- Le logo NFC (N-Mark) est une marque commerciale ou une marque déposée de NFC Forum, Inc.

Veillez lire les autres manuels d'instructions en plus de ce mode d'emploi

Ce mode d'emploi contient uniquement des informations de base.
Lisez le mode d'emploi suivant pour obtenir des informations détaillées sur l'utilisation du produit:
Manuel de l'utilisateur: contient des informations sur l'utilisation du produit, notamment des réglages détaillés et des fonctions utiles.
Veuillez télécharger le manuel de l'utilisateur le plus récent depuis la page de téléchargement de notre site Web.

Pour configurer des paramètres de l'équipement de communication, reportez-vous aux manuels d'instructions fournis avec l'équipement.

Utilisation des dernières fonctions

Vous pouvez télécharger le micrologiciel (programme du produit) depuis la page de téléchargement de notre site Web pour utiliser les dernières fonctions.

■Page de téléchargement

http://www.yamaha.com/products/en/communication/download/

Utilisation de logiciels Open Source

Ce produit utilise des logiciels Open Source.
Le contenu de la licence est inclus dans le manuel de l'utilisateur.

Commandes et leurs fonctions

Unité de commande (YVC-CTU1000)

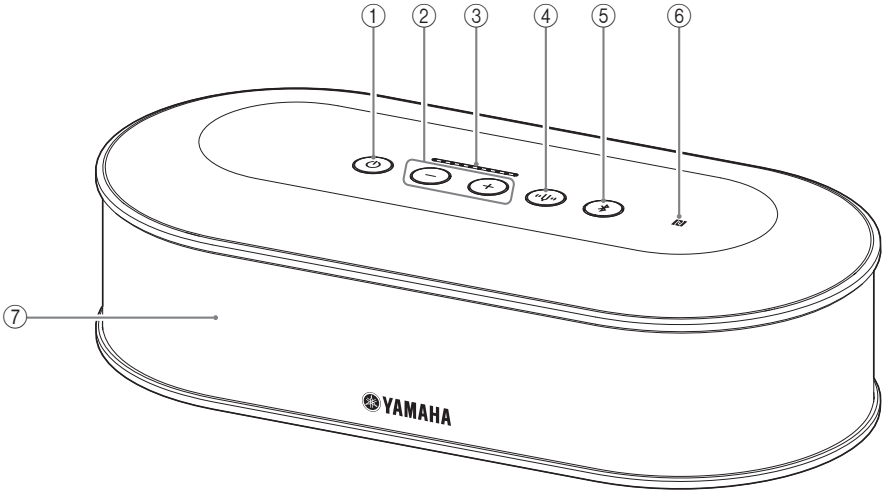

① Témoin/touche d'alimentation

Permet de mettre le produit sous tension. Maintenez cette touche enfoncée pendant deux secondes minimum pour passer en mode veille. Il s'allume en vert lorsque le produit est sous tension, et s'allume en rouge en mode veille.

② Témoins/touches de volume +/-

Permettent de régler le volume des haut-parleurs. Maintenez la touche appropriée enfoncée pendant 0,5 seconde minimum pour augmenter ou réduire le volume de façon continue.
Appuyez simultanément sur les touches + et - pendant deux secondes minimum pour permuter le périphérique de sortie entre les haut-parleurs intégrés et les haut-parleurs externes.

③ Témoin du niveau de volume

Il indique normalement le niveau d'entrée d'une voix entrante. Il indique les paramètres lors du réglage du volume des haut-parleurs ou lors de la sélection d'un haut-parleur de sortie.

④ Témoin/touche de diapason

Il s'allume ou clignote en orange en cas de problème. Si un problème est détecté, appuyez sur la touche de diapason pour activer le guidage vocal sur le problème en question.

Si vous maintenez cette touche enfoncée pendant deux secondes minimum, le produit mesure automatiquement les conditions acoustiques et règle la fréquence audio pour une condition optimale (réglage automatique de la fréquence audio).

⑤ Témoin/touche Bluetooth

Permet d'effectuer un pairage ou de connecter une tablette ou un smartphone Bluetooth.
Si vous appuyez sur cette touche alors que l'appareil est en cours de connexion au dispositif Bluetooth, ce dernier se déconnectera.

⑥ Logo NFC (N-Mark)

Approcher un smartphone ou une tablette Bluetooth NFC (Near Field Communication) au-dessus du N-Mark vous permet d'effectuer un pairage ou de le connecter/déconnecter du produit.

⑦ Haut-parleur intégré

Émet une voix entrante.

Unité de commande (YVC-CTU1000): vue arrière

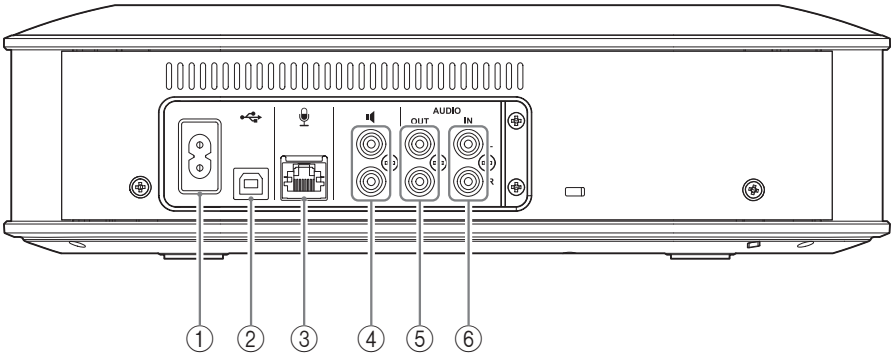

① Borne d'alimentation

Permet de raccorder le câble d'alimentation fourni.

② Port USB

Permet de raccorder le produit à un ordinateur ou un Mac à l'aide du câble USB fourni.

③ Borne du microphone

Permet de raccorder le microphone fourni à l'aide du câble du microphone.

④ Bornes des haut-parleurs externes

Permettent de raccorder les haut-parleurs à un amplificateur intégré.

⑤ Bornes de sortie audio (AUDIO OUT)

Permettent le raccordement aux bornes d'entrée audio d'un système de conférence vidéo.

⑥ Bornes d'entrée audio (AUDIO IN)

Permettent le raccordement aux bornes de sortie audio d'un système de conférence vidéo.

Unité de commande (YVC-CTU1000): vue de dessous

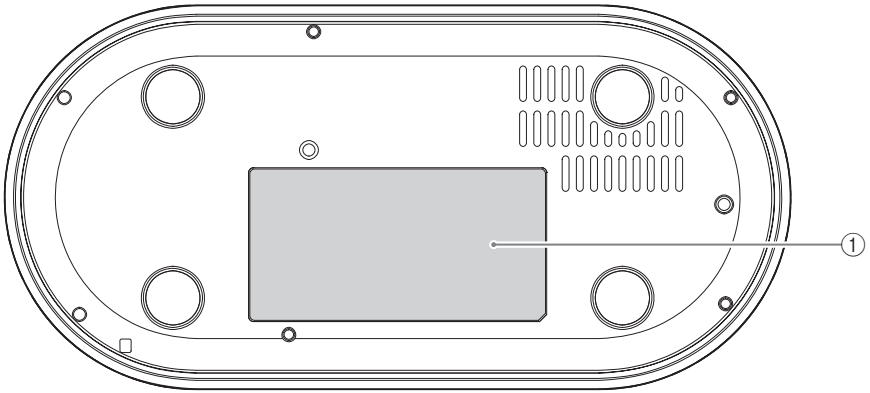

① Plaque signalétique

Fournit les informations suivantes.
Model No.: numéro de modèle de ce produit
SERIAL LABEL: numéro de série de ce produit

Microphone (YVC-MIC1000)

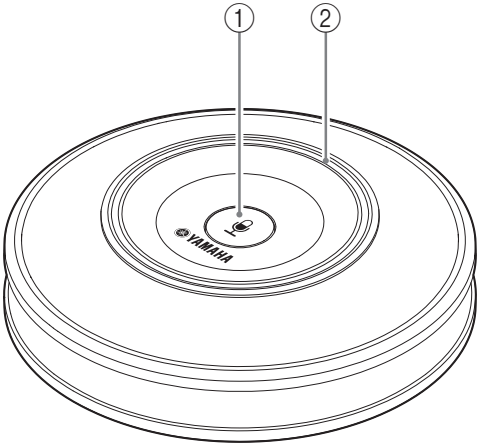

① Touche de mise en sourdine du microphone

Appuyez pour couper (mettre en sourdine) temporairement le microphone. Pour annuler la fonction de mise en sourdine, appuyez de nouveau sur la touche.

② Témoin d'état du microphone

S'allume en vert lorsque le microphone est activé. Clignote en rouge lorsque le microphone est en sourdine.

Microphone (YVC-MIC1000): vue latérale

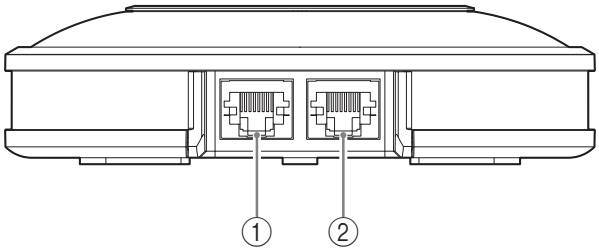

① Borne d'entrée (IN)

Permet de raccorder le microphone optionnel (YVC-MIC1000EX) à l'aide du câble du microphone.

② Borne de sortie (OUT)

Permet de raccorder l'unité de commande à l'aide du câble du microphone.

Microphone (YVC-MIC1000): vue de dessous

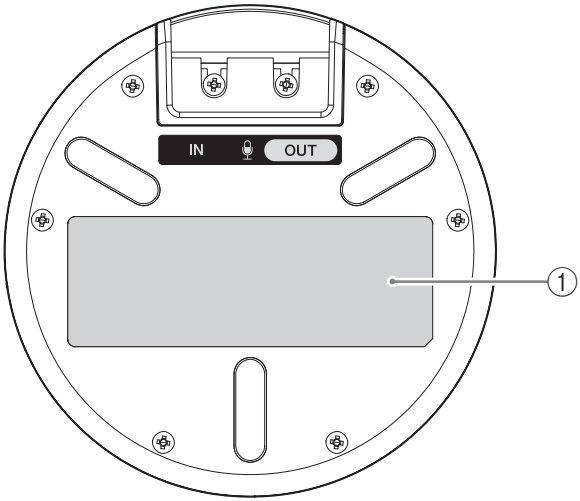

① Plaque signalétique

Fournit les informations suivantes.
Model No.: numéro de modèle de ce produit
SERIAL LABEL: numéro de série de ce produit

Configuration d’utilisation

Installation

Installez le produit à un emplacement approprié.

Remarques relatives à l’installation

- Placez le microphone à 1 m (3,3 ft) minimum de l’unité de commande.
- Éloignez le microphone de tout bruit parasite.

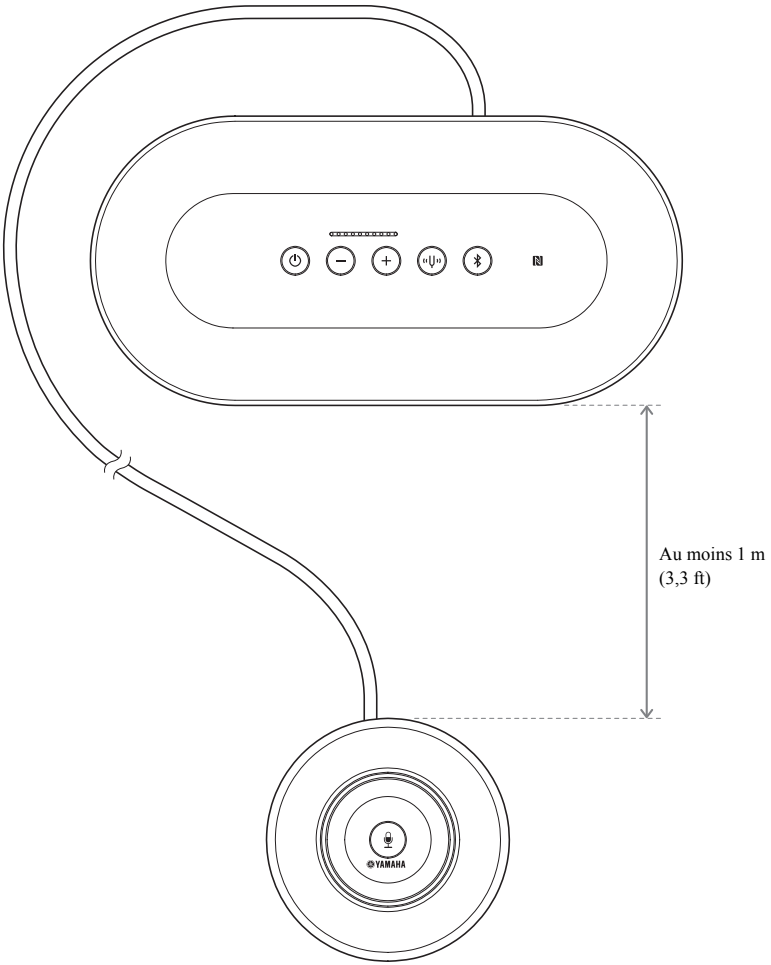

Raccordement du microphone et des câbles d'alimentation

Raccordez le câble du microphone et le câble d'alimentation fournis avec le produit.

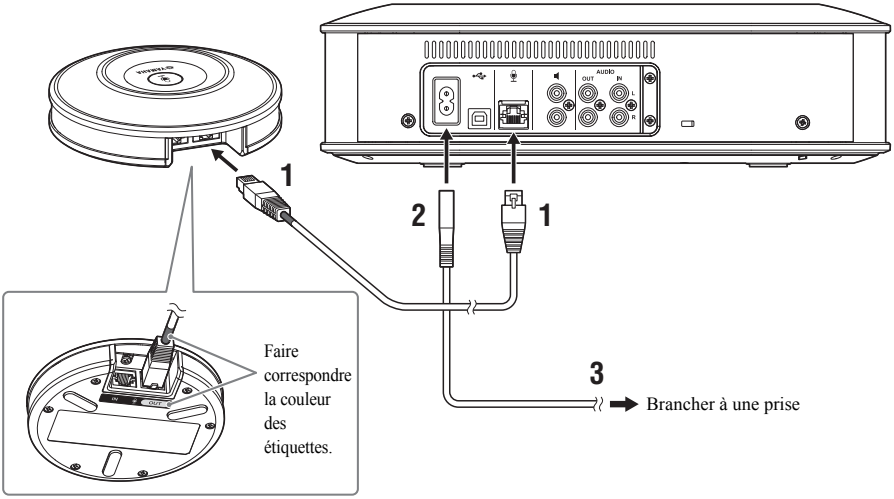

Remarques

- Lorsque vous raccordez le câble du microphone, veillez à faire correspondre la couleur des étiquettes sur le câble du microphone avec celle de la borne de sortie du microphone (OUT).
- Veillez à insérer complètement le câble d'alimentation dans la borne d'alimentation de l'unité de commande et dans la prise.

Conseil

Il est possible de raccorder cinq microphones au produit, y compris le microphone fourni et les microphones en option (YVC-MIC1000EX). (Pour plus de détails, reportez-vous au manuel de l'utilisateur.)

Configuration

Modification du langage du guide vocal

Appuyez sur la touche de diapason (ψ)tout en appuyant successivement sur la touche de volume + (+). Le langage changera à chaque fois que vous appuierez sur la touche de volume + (+).
Pour des instructions détaillées, reportez-vous au manuel de l'utilisateur.

Raccordement à un équipement de communication

Raccordement à un ordinateur ou un Mac à l'aide du câble USB

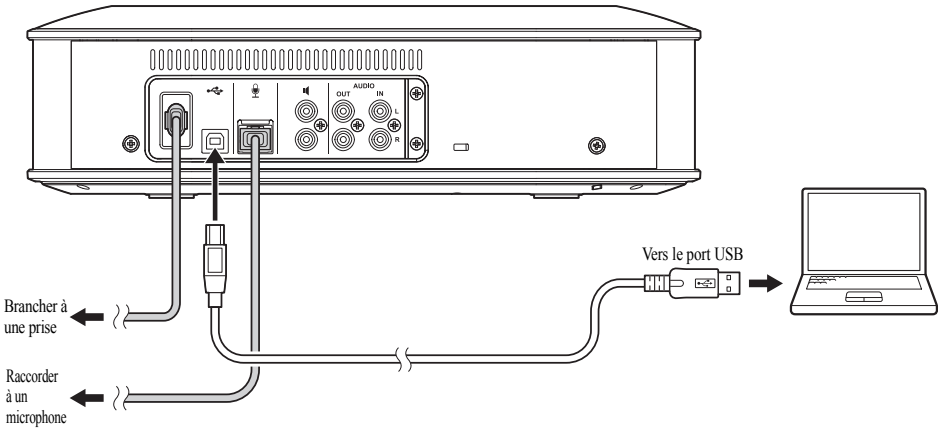

Après avoir connecté le produit, mettez-le sous tension et vérifiez qu'il est correctement reconnu par le PC ou le Mac.
Pour des instructions détaillées, reportez-vous au manuel de l'utilisateur.

Raccordement à un système de conférence vidéo via un câble audio

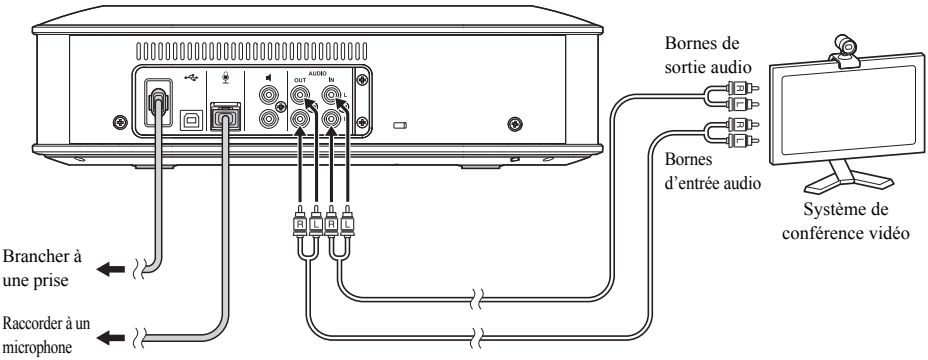

Après avoir connecté le produit, modifiez les paramètres du système de conférence vidéo de manière à utiliser le produit comme microphone et comme haut-parleur.
Pour des instructions détaillées, reportez-vous au manuel de l'utilisateur.

Raccordement à un smartphone ou une tablette via Bluetooth

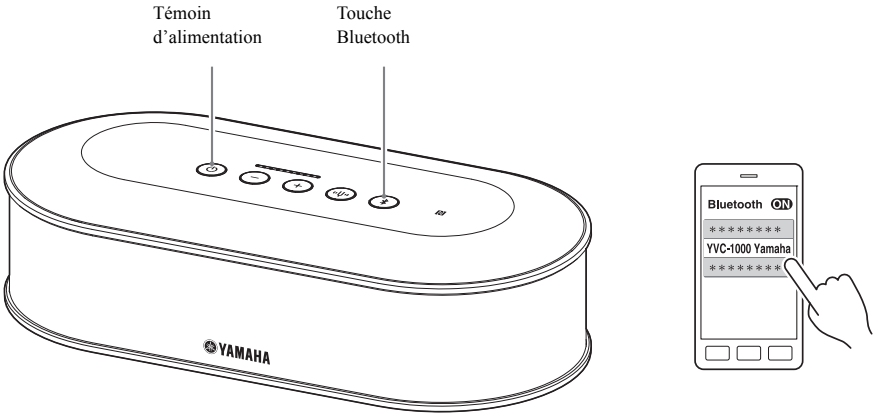

■Pairage

1 Appuyez sur la touche d'alimentation pour mettre le produit sous tension.
2 Appuyez sur la touche Bluetooth.
La touche Bluetooth clignote en bleu.
3 Appuyez sur la touche Bluetooth et maintenez-la enfoncée pendant deux secondes ou plus.
La touche Bluetooth clignote en bleu rapidement pour indiquer que le pairage peut être exécuté.
4 Effectuez la procédure de pairage à l'aide du smartphone ou de la tablette.

■Raccordement à un smartphone ou une tablette couplé(e) via Bluetooth

1 Appuyez sur la touche d'alimentation pour mettre le produit sous tension.
2 Appuyez sur la touche Bluetooth.
La touche Bluetooth clignote en bleu pour indiquer que l'appareil peut être connecté via Bluetooth.
3 Effectuez la procédure de connexion Bluetooth à l'aide du smartphone ou de la tablette.
Une fois la connexion établie, la touche Bluetooth s'allume en bleu.

Pour des instructions détaillées, reportez-vous au manuel de l'utilisateur.

Caractéristiques techniques

Généralités

Interface:	Unité de commande: USB 2.0 haut débit, Bluetooth, NFC (Near Field Communication), Bornes d'entrée audio (broche RCA stéréo), bornes de sortie audio (broche RCA stéréo), borne du haut-parleur externe (broche RCA) x 2, borne d'alimentation, borne du microphone Microphone: bornes d'entrée et de sortie
Consommation électrique (maximum):	20 W (un seul microphone raccordé), 35 W (cinq microphones raccordés)
Norme d'interférence radio:	EN55013/20, EN55022/24
Conditions d'utilisation:	Température: 0 à 40°C (32 à 104°F) Humidité: 20 à 85% (sans condensation)
Conditions de stockage:	Température: -20 à +50°C (-4 à 122°F) Humidité: 10 à 90% (sans condensation)
Dimensions:	Unité de commande (L x H x P): 332 x 95 x 162 mm (13,1 x 3,74 x 6,38 in) Microphone (L x H x P): 136 x 36 x 136 mm (5,35 x 1,42 x 5,35 in)
Poids :	Unité de commande: 1,8 kg (4,0 lbs) Microphone: 0,4 kg (0,9 lbs)
Source d'alimentation:	AC 220 à 240 V (50 Hz)
Configuration de l'ordinateur :	Système d'exploitation: Windows 10 32 ou 64 bits, Windows 8.1 32 ou 64 bits, Windows 8 32 ou 64 bits (*1), Windows 7 32 ou 64 bits USB: USB 2.0 ou supérieur
Configuration Mac:	Système d'exploitation: Mac OS X 10.11, Mac OS X 10.10, Mac OS X 10.9, Mac OS X 10.8 USB: USB 2.0 ou supérieur
Bluetooth:	Version des caractéristiques Bluetooth: 2.1 + EDR Profils pris en charge: HFP (1.6), A2DP Codec pris en charge: SBC, mSBC, CVSD Sortie sans fil: Class 2 Distance maximale de communication: 10 m
NFC:	Périphériques compatibles: périphériques Android compatibles NFC, versions 4.1, 4.2, 4.3 et 4.4
Guidage vocal:	Anglais, japonais, chinois, coréen, français, espagnol, allemand
Accessoires:	Câble d'alimentation (3 m), câble USB (5 m), câble du microphone (5 m), Guide de référence rapide
Autres:	Mise à jour du micrologiciel (transfert depuis l'ordinateur via un câble USB)

(*1) Le support technique de ce produit a pris fin en janvier 2016, suite à la fin du support technique de Windows 8 par la société Microsoft.

Son

Unités de microphone:	Unidirectionnel x 3
Unité de haut-parleur:	Complet x 1
Bande de fréquences de capture du son:	100 à 20 000 Hz
Bande de fréquences de reproduction du son:	100 à 20 000 Hz
Traitement du signal:	Suppresseur d'écho adaptatif, Réduction du bruit, Poursuite automatique, Commande de gain automatique, Egaliseur de pièce automatique, Déréverbération, Réglage automatique de la fréquence audio

Inhalt

Sicherheitsvorkehrungen 2

Vorsichtsmaßnahmen beim Gebrauch 4
Über Bluetooth® 4

Position der Typenschilder 5

Einleitung 6
Lieferumfang prüfen 6
Über diese Anleitung 6
Bitte lesen Sie zusätzlich zu dieser Anleitung auch andere Anleitungen 7
Verwendung der neuesten Funktionen 7
Verwendung von Open-Source-Software 7

Bedienungselemente und deren Funktion 8
Kontrolleinheit (YVC-CTU1000) 8
Kontrolleinheit (YVC-CTU1000): Rückseite 9
Kontrolleinheit (YVC-CTU1000): Unterseite 9
Mikrofon (YVC-MIC1000) 10
Mikrofon (YVC-MIC1000): Seite 10
Mikrofon (YVC-MIC1000): Unterseite 11

Einrichtung für den Gebrauch 12
Installation 12
Anschließen von Mikrofon- und Netzkabel 13

Ändern der Einstellungen 13
Umschalten der Sprache für die Sprachanweisungen 13

Anschließen an Kommunikationsgeräte 14
Anschließen an einen PC oder Mac über USB-Kabel 14
Anschließen an ein Videokonferenzsystem über Audiokabel 14
Verbinden mit einem Smartphone oder Tablet über Bluetooth 15

Technische Daten 16
Allgemeines 16
Audio 17

Sicherheitsvorkehrungen

1 Bitte achten Sie darauf, in den folgenden Fällen sofort das Netzkabel aus der Steckdose zu ziehen.
Die Missachtung dieser Vorsichtsmaßnahme kann zu einem Brand oder Stromschlag führen. Bitte achten Sie darauf, erforderliche Reparaturen oder Inspektionen von dem betreffenden Händler ausführen zu lassen.
- Es treten anormale Gerüche oder Geräusche auf;
- Es tritt Rauch auf;
- Das Produkt ist defekt; oder
- Das Produkt ist in Berührung mit Wasser gekommen.

2 Achten Sie darauf, nicht das Netzkabel zu beschädigen. Die Missachtung dieser Vorsichtsmaßnahme könnte zu einem Brand oder Stromschlag oder zur Beschädigung des Produkts führen.
- Achten Sie darauf, keine schweren Gegenstände auf das Kabel zu stellen.
- Achten Sie darauf, das Kabel in keiner Weise zu bearbeiten.
- Achten Sie darauf, das Kabel nicht mit Heftklammern zu fixieren.
- Achten Sie darauf, keine übermäßige Kraft auf das Kabel auszuüben.
- Achten Sie darauf, das Kabel von Hitze oder heißen Gegenständen fernzuhalten.

3 Achten Sie darauf, ausschließlich das mitgelieferte Netzkabel zu verwenden. Die Missachtung dieser Vorsichtsmaßnahme könnte zu einem Brand oder Stromschlag oder zur Beschädigung des Produkts führen.

4 Achten Sie darauf, ausschließlich die angegebene Netzspannung zu verwenden. Die Missachtung dieser Vorsichtsmaßnahme könnte zu einem Brand oder Stromschlag oder zur Beschädigung des Produkts führen.

5 Schließen Sie das Netzkabel an einer Steckdose an, die Sie sehen und erreichen können. Dadurch wird sichergestellt, dass Sie es nötigenfalls leicht entfernen können.

6 Achten Sie darauf, den Netzstecker vollständig und sicher in die Steckdose einzustecken. Ein unzureichendes Einstecken könnte zu einem Stromschlag führen. Es könnte außerdem dazu führen, dass sich auf dem Stecker Staub ansammelt, was dann zu Hitzeentwicklung oder einem Brand führen könnte.

7 Prüfen Sie die Strombelastbarkeit der Steckdose oder einer Steckerleiste, um sicherzustellen, dass das Produkt diese nicht übersteigt. Überhitzung, Verschleiß oder Beschädigung der Steckerleiste könnte zu einem Brand führen.

8 Berühren Sie die Anschlussklemmen nicht mit den Fingern oder mit Metallgegenständen.
Die Missachtung dieser Vorsichtsmaßnahme kann zu einem Stromschlag oder zur Beschädigung des Produkts führen.

9 Sorgen Sie dafür, dass das Produkt nicht herunterfällt oder starken Stößen ausgesetzt wird. Die internen Komponenten könnten zerstört werden, was dann zu einem Stromschlag, einem Brand oder einer Beschädigung des Produkts führen könnte.

10 Wenn das Produkt beschädigt wurde, wenden Sie sich an einen Händler, um es reparieren oder inspizieren zu lassen.
Die anhaltende Verwendung des Produkts kann zu einem Brand oder Stromschlag führen.

11 Nehmen Sie das Produkt nicht auseinander und verändern Sie es in keiner Weise.
Die Missachtung dieser Vorsichtsmaßnahme könnte zu einem Brand oder Stromschlag oder zur Beschädigung des Produkts führen.

12 Behindern Sie nicht die Wärmeabfuhr.
- Legen Sie keine Tücher, Tischdecken oder ähnliche Gegenstände über das Produkt.
- Stellen Sie das Produkt nicht auf einem Vorleger oder Teppich usw. auf.
- Zwängen oder quetschen Sie das Produkt nicht auf beengtem Raum mit schlechter Luftzirkulation ein.
- Versperren Sie nicht die Lüftungslöcher.

Lassen Sie zur Belüftung über dem Produkt mindestens 1 cm, links und rechts mindestens 1 cm sowie hinten mindestens 5 cm frei.
Die Missachtung dieser Vorsichtsmaßnahme kann dazu führen, dass sich im Produkt die Hitze staut, oder sie kann einen Brand oder eine Beschädigung des Produkts verursachen.

13 Stellen Sie das Produkt nicht im Freien oder an einem Ort auf, an dem Wasser darauftropfen kann.
Die Missachtung dieser Vorsichtsmaßnahme kann zu einem Brand oder Stromschlag oder einer Beschädigung des Produkts führen.

14 Installieren Sie das Produkt nicht an Orten, wo es Staub oder Feuchtigkeit, ölhaltigem Nebel oder Dampf oder korrodierendem Gas ausgesetzt wird. Die Missachtung dieser Vorsichtsmaßnahme könnte zu einem Brand oder Stromschlag oder zur Beschädigung des Produkts führen.

15 Achten Sie darauf, das Produkt waagerecht aufzustellen.
Stellen Sie es nicht auf den Kopf und platzieren Sie es nicht senkrecht. Die Missachtung dieser Vorsichtsmaßnahme kann zu einem Brand oder Stromschlag oder einer Beschädigung des Produkts führen.

16 Vermeiden Sie es, das Produkt an Orten zu installieren, an denen Fremdobjekte auf das Produkt fallen können und/oder das Produkt tropfenden oder spritzenden Flüssigkeiten ausgesetzt sein kann.
Platzieren Sie auf dem Produkt keine der folgenden Gegenstände:
- Andere Komponenten; diese können die Oberfläche des Produkts beschädigen und/oder verfärben.
- Brennende Gegenstände (d. h. Kerzen); diese können einen Brand, eine Beschädigung des Produkts und/oder Verletzungen verursachen.
- Behälter mit Flüssigkeit; diese können umkippen, und durch die Flüssigkeit kann der Anwender einen Stromschlag erleiden und/oder das Produkt beschädigt werden.

17 Stecken Sie keine Fremdobjekte wie Metall oder Papier in das Produkt.
Die Missachtung dieser Vorsichtsmaßnahme kann zu einem Brand oder Stromschlag oder einer Beschädigung des Produkts führen.

18 Wenn Donner zu hören ist, vermeiden Sie es, das Produkt zu berühren.
Die Missachtung dieser Vorsichtsmaßnahme kann zu einem Stromschlag führen.

19 Befreien Sie den Netzstecker regelmäßig von Schmutz und Staub.
Die Missachtung dieser Vorsichtsmaßnahme könnte zu einem Brand führen.

20 Das Produkt sollte mit mindestens 22 cm Abstand zu Personen verwendet werden, die einen Herzschrittmacher, einen Defibrillator oder ein ähnliches Gerät verwenden.
Die Missachtung dieser Vorsichtsmaßnahme kann den Herzschrittmacher beeinträchtigen und zu einem schweren Unfall führen.

21 Verwenden Sie dieses Produkt nicht in der Nähe von medizinischen Geräten. Von diesem Produkt ausgehende Funkwellen können den Betrieb elektromedizinischer Geräte beeinträchtigen. Verwenden Sie dieses Produkt nicht an Orten, an denen die Verwendung von Funkwellen Beschränkungen unterliegt wie z. B. in der Nähe von medizinischen Geräten.

22 Vermeiden Sie es, USB- und Mikrofonkabel zu beschädigen.
- Stellen Sie keine schweren Gegenstände auf Kabel.
- Verändern Sie Kabel nicht.
- Befestigen Sie Kabel nicht mit Heftklammern.
- Üben Sie keine übermäßige Kraft auf Kabel aus.
- Verlegen Sie Kabel nicht in der Nähe von Wärmequellen.

Dies kann zu einem Brand oder Stromschlag oder einer Beschädigung des Produkts führen.

23 Achten Sie darauf, nur das mitgelieferte USB- und Mikrofonkabel zu verwenden.
Die Verwendung anderer USB- oder Mikrofonkabel kann zu einem Brand oder Stromschlag oder einer Beschädigung des Produkts führen.

24 Wenn dieses Produkt längere Zeit nicht genutzt wird, achten Sie darauf, alle Netzstecker abzuziehen.
Die Missachtung dieser Vorsichtsmaßnahme kann zu einem Brand oder Stromschlag führen.

25 Achten Sie darauf, beim Anschließen oder Abziehen von Netzstecker oder Kabeln mit trockenen Händen zu arbeiten.
Die Missachtung dieser Vorsichtsmaßnahme kann zu einem Stromschlag oder zur Beschädigung des Produkts führen.

26 Achten Sie darauf, das Produkt nicht an instabilen Orten oder an Orten zu installieren, an denen es Vibrationen ausgesetzt wird, da es umfallen oder auf den Kopf gedreht werden könnte, was zu Verletzungen oder einer Beschädigung des Produkts führen kann.

27 Achten Sie darauf, das Produkt nicht an Orten zu installieren, an denen es direktem Sonnenlicht oder außerordentlich hohen Temperaturen ausgesetzt wird (neben einer Heizung usw.). Die Missachtung dieser Vorsichtsmaßnahme könnte zu einer Beschädigung des Produkts führen.

28 Setzen/stellen Sie sich nicht auf das Produkt und legen Sie keine anderen Gegenstände darauf ab.
Die Missachtung dieser Vorsichtsmaßnahme kann zu einer Beschädigung des Produkts führen.

29 Regeln Sie die Lautstärke auf Minimum herunter, bevor Sie die Wiedergabe starten.
Die Missachtung dieser Vorsichtsmaßnahme verursacht das Auftreten von lauten Geräuschen, die zu Gehörschäden führen können.

30 Achten Sie darauf, das Produkt nicht an Orten zu verwenden, an denen es raschen Veränderungen der Umgebungstemperatur ausgesetzt wird. Rasche Veränderungen der Umgebungstemperatur könnten dazu führen, dass sich auf dem Produkt Kondensat bildet, was dann zu einer Beschädigung des Produkts führen könnte. Falls es zu Kondensatbildung gekommen sein sollte, achten Sie darauf, vor der Verwendung des Produkts abzuwarten, bis es getrocknet ist.

31 Achten Sie darauf, keine Kabel anzuschließen, während das Produkt eingeschaltet ist. Die Missachtung dieser Vorsichtsmaßnahme könnte zu einer Beschädigung des Produkts und angeschlossener Geräte führen.

32 Achten Sie darauf, von Ihrem Körper oder Ihrer Kleidung ausgehende statische Elektrizität zu entladen, bevor Sie das Produkt berühren. Die Missachtung dieser Vorsichtsmaßnahme könnte zu einer Beschädigung des Produkts führen.

33 Führen Sie die Kabel korrekt und schließen Sie sie korrekt an. Wenn an den Kabeln gezogen wird oder sie am Bein einer Person hängenbleiben, könnten die angeschlossenen Geräte umstürzen oder herunterfallen, was zu Verletzungen oder einer Beschädigung des Produkts führt.

34 Lesen Sie sich, bevor Sie externe Gerät anschließen, die zugehörigen Anleitungshandbücher durch und stellen Sie Verbindungen entsprechend der Anleitung her.

Deutsch

Dieses Gerät ist nicht vom Netz abgetrennt, solange der Netzstecker an eine Netzdose angeschlossen ist, auch wenn das Gerät selbst ausgeschaltet wurde. Dieser Status wird als Bereitschaftsmodus bezeichnet. Auch in diesem Status weist das Gerät einen geringen Stromverbrauch auf.

WARNUNG

Dies ist ein Produkt der Klasse A. In einer Wohnumgebung kann dieses Produkt Funkstörungen verursachen; in diesem Fall muss der Benutzer möglicherweise angemessene Gegenmaßnahmen ergreifen.

Hiermit erklärt die Revolabs, Inc. (UK), dass dieses Gerät den wesentlichen Anforderungen und anderen relevanten Vorschriften der Richtlinie 1999/5/EG entspricht.

Revolabs, Inc. (UK)

190, High Street, Tonbridge, Kent, TN9 1BE, UK.

Tel: +44-1732-366-535

CE

Vorsichtsmaßnahmen beim Gebrauch

- Dieses Produkt ist zum Gebrauch in normalen Büros vorgesehen und nicht zum Einsatz in Bereichen, in denen ein hohes Maß an Zuverlässigkeit im Umgang mit dem menschlichen Leben oder Wertgegenständen verlangt wird.
- Bitte beachten Sie, dass Yamaha keine Verantwortung für Schäden übernehmen kann, die durch eine unsachgemäße Verwendung oder Konfiguration des Produkts entstehen.
- Je nach Einsatzumgebung kann dieses Produkt bei einem Telefon, Radio, Fernseher usw. Störgeräusche erzeugen. Sollte dies der Fall sein, ändern Sie seinen Installationsort oder seine Ausrichtung.
- Wenn Sie dieses Produkt an einen Dritten übertragen, händigen Sie ihm bitte auch diese Anleitung und das Produktzubehör aus.
- Achten Sie beim Entsorgen des Produkts darauf, den Anweisungen Ihrer Kommunalverwaltung zu folgen.
- Schließen Sie Geräte, die Geräusche erzeugen, nicht an derselben Stromleitung an wie das Produkt.

Verbraucherinformation zur Sammlung und Entsorgung alter Elektrogeräte

Befindet sich dieses Symbol auf den Produkten, der Verpackung und/oder beiliegenden Unterlagen, so sollten benutzte elektrische Geräte nicht mit dem normalen Haushaltsabfall entsorgt werden.
In Übereinstimmung mit Ihren nationalen Bestimmungen bringen Sie alte Geräte bitte zur fachgerechten Entsorgung, Wiederaufbereitung und Wiederverwendung zu den entsprechenden Sammelstellen.

Durch die fachgerechte Entsorgung der Elektrogeräte helfen Sie, wertvolle Ressourcen zu schützen, und verhindern mögliche negative Auswirkungen auf die menschliche Gesundheit und die Umwelt, die andernfalls durch unsachgerechte Müllentsorgung auftreten könnten.

Für weitere Informationen zum Sammeln und Wiederaufbereiten alter Elektrogeräte kontaktieren Sie bitte Ihre örtliche Stadt- oder Gemeindeverwaltung, Ihren Abfallentsorgungsdienst oder die Verkaufsstelle der Artikel.

Information für geschäftliche Anwender in der Europäischen Union:
Wenn Sie Elektrogeräte ausrangieren möchten, kontaktieren Sie bitte Ihren Händler oder Zulieferer für weitere Informationen.

Entsorgungsinformation für Länder außerhalb der Europäischen Union:
Dieses Symbol gilt nur innerhalb der Europäischen Union. Wenn Sie solche Artikel ausrangieren möchten, kontaktieren Sie bitte Ihre örtlichen Behörden oder Ihren Händler und fragen Sie nach der sachgerechten Entsorgungsmethode.

Über Bluetooth®

- Bluetooth ist eine Technik für die drahtlose Kommunikation zwischen Geräten, welche das 2,4-GHz-Frequenzband verwendet, für das keine Lizenz erforderlich ist.
- Das 2,4-GHz-Frequenzband, das von Bluetooth-kompatiblen Geräten verwendet wird, ist ein Radioband, das von vielen Gerätearten genutzt wird. Zwar setzen Bluetooth-kompatible Geräte eine Technik ein, welche den Störeinfluss anderer Geräte, die dasselbe Frequenzband verwenden, begrenzt, dennoch kann die Geschwindigkeit oder Reichweite der Kommunikation beeinträchtigt und in manchen Fällen die Kommunikation unterbrochen werden.
- Die Geschwindigkeit und Reichweite der Kommunikation hängt vom Abstand zwischen den kommunizierenden Geräten, dem Vorhandensein von Hindernissen, den Funkwellenbedingungen und der Art von Geräten ab.
- Yamaha kann nicht gewährleisten, dass alle Bluetooth-kompatiblen Geräte eine drahtlose Verbindung mit diesem Gerät herstellen können.

Position der Typenschilder

Die Typenschilder befinden sich an der Unterseite der Kontrolleinheit und des Mikrofons.

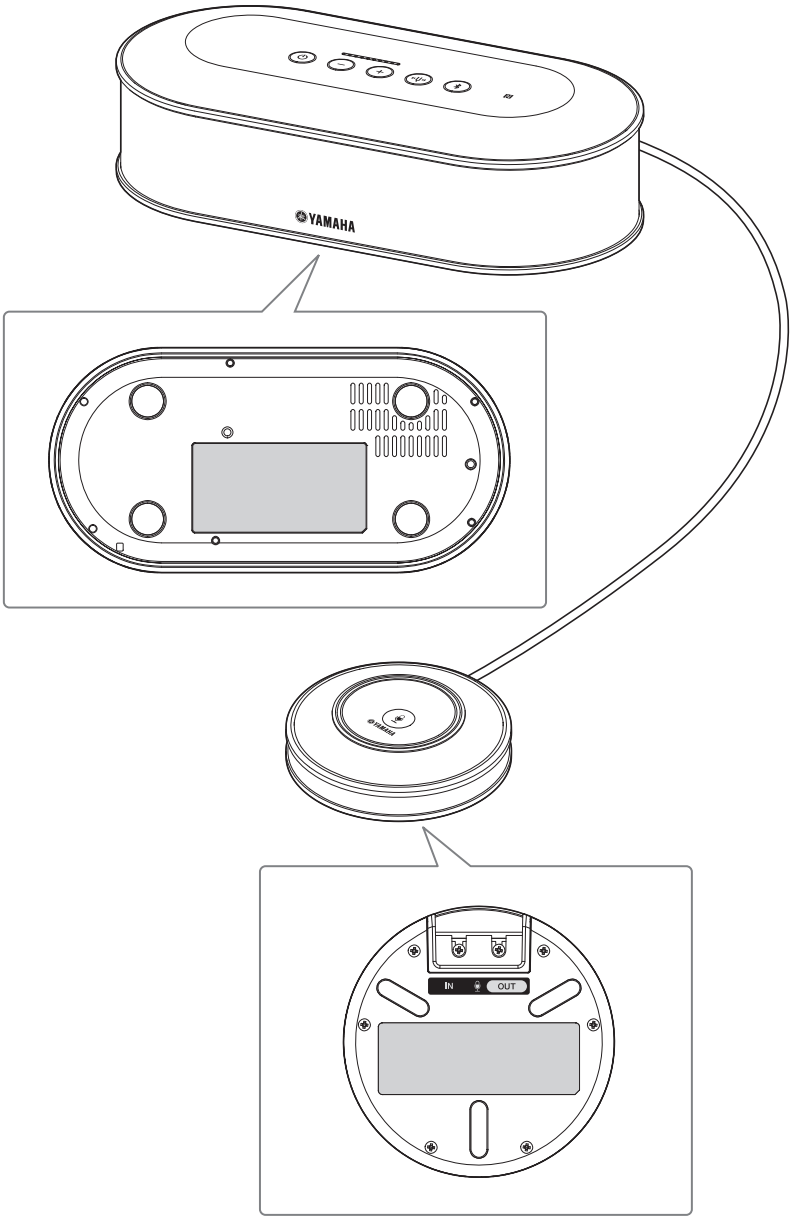

Einleitung

Vielen Dank für den Kauf eines Yamaha YVC-1000. Das YVC-1000 ist ein Mikrofon- und Lautsprechersystem für Unified Communications, das als Audio-Endgerät dient, wenn es an Kommunikationsgeräte wie z. B. einen PC oder Mac, ein Smartphone oder Tablet und ein Videokonferenzsystem angeschlossen ist.
Bitte lesen Sie sich diese Anleitung sorgfältig durch, bevor Sie das Produkt installieren und anschließen.
Bewahren Sie diese Anleitung an einem sicheren Ort auf, um später darin nachlesen zu können.

- Kein Teil dieser Anleitung darf ohne Genehmigung von Yamaha kopiert oder in irgendeiner Form genutzt werden.
- Der Inhalt dieser Bedienungsanleitung gilt für die neuesten technischen Daten zum Zeitpunkt der Veröffentlichung. Um die neueste Version der Anleitung zu erhalten, rufen Sie die folgende Website auf und laden Sie dann die Datei mit der Bedienungsanleitung herunter.
  http://www.yamaha.com/products/en/communication/download/
- Yamaha haftet nicht für durch die Nutzung des Produkts entstehende Datenverluste oder -beschädigungen. Bitte beachten Sie, dass die Garantie ausschließlich für Reparaturen des Produkts gilt.

Lieferumfang prüfen

- Kontrolleinheit (YVC-CTU1000) x 1
- Mikrofon (YVC-MIC1000) x 1
- Netzkabel (3 m) x 1
- USB-Kabel (5 m) x 1
- Mikrofonkabel (5 m) x 1
- Kurzanleitung (diese Anleitung) x 1

Über diese Anleitung

■Über Abkürzungen

Folgende Produkte werden in dieser Anleitung wie folgt beschrieben.

- Yamaha YVC-1000: dieses Gerät
- Microsoft® Windows®: Windows
- Microsoft® Windows® 7: Windows 7
- Microsoft® Windows® 8: Windows 8
- Microsoft® Windows® 8.1: Windows 8.1
- Microsoft® Windows® 10: Windows 10
- Mac OS® X 10.8: Mac OS X 10.8
- Mac OS® X 10.9: Mac OS X 10.9
- Mac OS® X 10.10: Mac OS X 10.10
- Mac OS® X 10.11: Mac OS X 10.11

■Über Warenzeichen

- Microsoft und Windows sind eingetragene Warenzeichen der Microsoft Corporation in den USA und anderen Ländern.
- Macintosh, Mac und Mac OS sind eingetragene Warenzeichen von Apple Inc.
- Android™ ist eine Marke oder eingetragene Marke von Google Inc.
- Bluetooth® ist ein eingetragenes Warenzeichen von Bluetooth SIG und wird von Yamaha im Einklang mit einer Lizenzvereinbarung verwendet.
- Das NFC-Logo (N-Mark) ist ein Warenzeichen bzw. eingetragenes Warenzeichen von NFC Forum, Inc.

Bitte lesen Sie zusätzlich zu dieser Anleitung auch andere Anleitungen

Diese Anleitung enthält lediglich grundlegende Informationen.
Ausführliche Informationen zur Verwendung des Produkts finden Sie in der folgenden Dokumentation:
Bedienungsanleitung: Enthält Informationen zur Nutzung des Produkts einschließlich detaillierter Einstellungen und nützlicher Funktionen.
Bitte laden Sie die neueste Bedienungsanleitung von der Download-Seite unserer Website herunter.

Um die Einstellungen von Kommunikationsgeräten zu konfigurieren, lesen Sie in den mit den Geräten mitgelieferten Anleitungshandbüchern nach.

Verwendung der neuesten Funktionen

Sie können die Firmware (Programm des Produkts) von der Download-Seite unserer Website herunterladen, um die neuesten Funktionen zu nutzen.

■Download-Seite

http://www.yamaha.com/products/en/communication/download/

Verwendung von Open-Source-Software

Dieses Produkt verwendet Open-Source-Software.
Der Inhalt der Lizenz ist in der Bedienungsanleitung enthalten.

Bedienungselemente und deren Funktion

Kontrolleinheit (YVC-CTU1000)

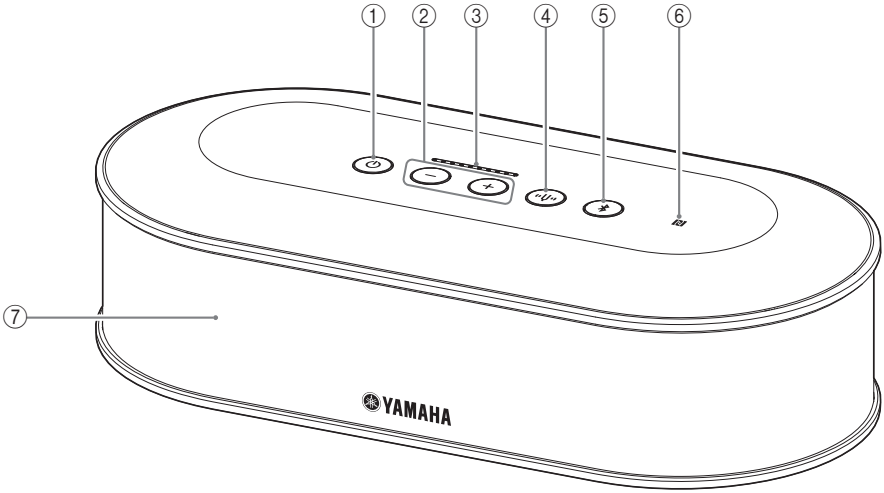

① Netztaste/-anzeige

Drücken Sie die Netztaste, um das Gerät einzuschalten. Halten Sie die Netztaste mindestens zwei Sekunden lang gedrückt, um in den Bereitschaftsmodus zu wechseln. Sie leuchtet grün, wenn das Gerät eingeschaltet ist, und rot, wenn es sich im Bereitschaftsmodus befindet.

② Lautstärketaste/-anzeige +/-

Drücken Sie die Tasten, um die Lautsprecherlautstärke anzupassen. Halten Sie die entsprechende Tasten mindestens eine halbe Sekunde lang gedrückt, um die Lautstärke kontinuierlich zu erhöhen oder zu verringern. Drücken Sie mindestens zwei Sekunden lang beide Tasten, + und -, gleichzeitig, um die Ausgabe zwischen eingebauten und externen Lautsprechern umzuschalten.

③ Lautstärkeanzeige

Zeigt normalerweise den Eingangspegel einer eingespeisten Stimme an. Zeigt Einstellungen an, wenn die Lautsprecherlautstärke angepasst oder ein Ausgabelautsprecher ausgewählt wird.

④ Stimmgabeltaste/-anzeige

Leuchtet oder blinkt orange, wenn ein Problem vorliegt. Wenn ein Problem angezeigt wird, drücken Sie die Stimmgabeltaste, um die Sprachanweisungen zu dem erkannten Problem zu aktivieren.
Wenn die Taste mindestens zwei Sekunden lang gedrückt gehalten wird, misst das Gerät automatisch die akustischen Bedingungen und stellt die Audio-Einstellungen auf einen optimalen Zustand ein (automatische Audio-Abstimmung).

⑤ Bluetooth-Taste/-Anzeige

Drücken Sie diese Taste zum Koppeln oder Verbinden mit einem Bluetooth-kompatiblen Smartphone oder Tablet.
Wenn diese Taste gedrückt wird, während eine Verbindung mit einem Bluetooth-Gerät besteht, wird diese unterbrochen.

⑥ NFC-Logo (N-Mark)

Wenn Sie ein NFC(Near Field Communication)-fähiges Bluetooth-kompatibles Smartphone oder Tablet über die N-Mark bewegen, können Sie es mit dem Produkt koppeln oder verbinden oder es trennen.

⑦ Eingebauter Lautsprecher

Gibt eine eingespeiste Stimme aus.

Kontrolleinheit (YVC-CTU1000): Rückseite

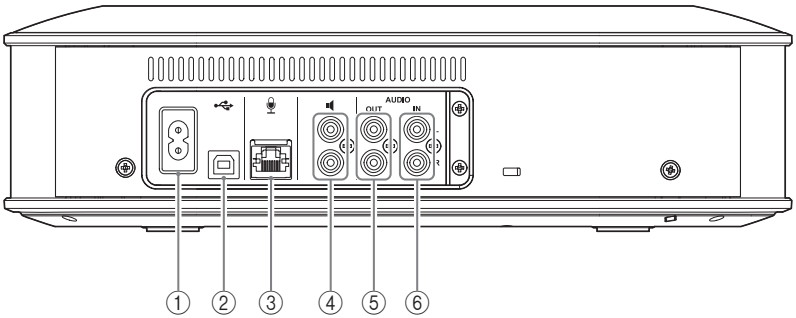

① Netzanschluss
Wird zum Anschließen des mitgelieferten Netzkabels verwendet.

② USB-Anschluss
Wird verwendet, um das Gerät über das mitgelieferte USB-Kabel mit einem PC oder Mac zu verbinden.

③ Mikrofonanschluss
Wird verwendet, um über das Mikrofonkabel das mitgelieferte Mikrofon anzuschließen.

④ Anschlüsse für externe Lautsprecher
Werden verwendet, um die Lautsprecher mit einem eingebauten Verstärker zu verbinden.

⑤ Audio-Ausgangsanschlüsse (AUDIO OUT)
Werden verwendet, um die Audio-Eingangsanschlüsse eines Videokonferenzsystems anzuschließen.

⑥ Audio-Eingangsanschlüsse (AUDIO IN)
Werden verwendet, um die Audio-Ausgangsanschlüsse eines Videokonferenzsystems anzuschließen.

Kontrolleinheit (YVC-CTU1000): Unterseite

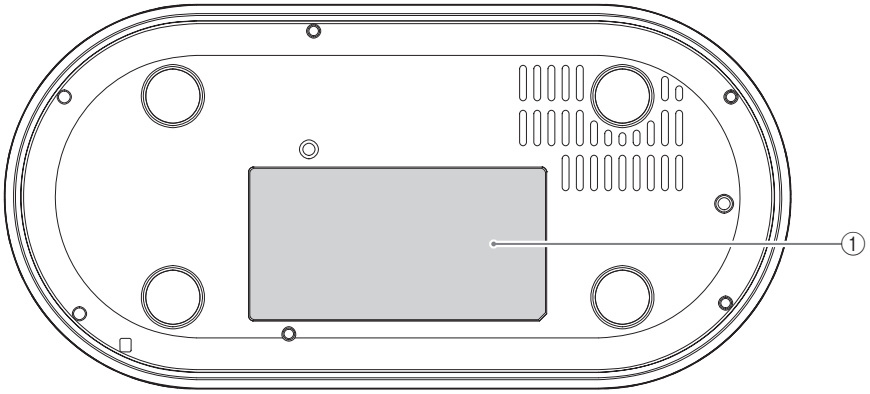

① Typenschild
Enthält die folgenden Informationen.
Model No.: Nummer des Gerätemodells
SERIAL LABEL: Seriennummer des Produkts

Mikrofon (YVC-MIC1000)

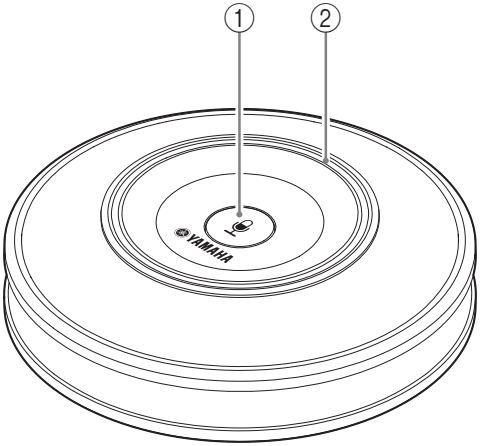

① Mikrofon-Stummschaltungstaste
Drücken Sie diese Taste, um das Mikrofon vorübergehend aus- (stumm-) zuschalten. Um die Stummschaltung aufzuheben, drücken Sie die Taste erneut.

② Mikrofon-Statusanzeige
Leuchtet grün, wenn das Mikrofon aktiv ist. Blinkt rot, wenn das Mikrofon stummgeschaltet ist.

Mikrofon (YVC-MIC1000): Seite

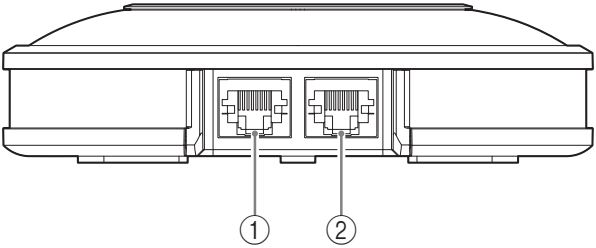

① Eingangsanschluss (IN)
Hier kann über das Mikrofonkabel das optional erhältliche Mikrofon (YVC-MIC1000EX) angeschlossen werden.

② Ausgangsanschluss (OUT)
Hier kann über das Mikrofonkabel die Kontrolleinheit angeschlossen werden.

Mikrofon (YVC-MIC1000): Unterseite

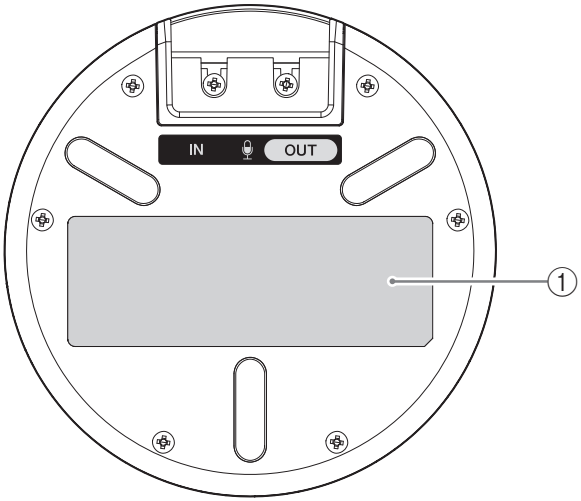

① Typenschild

Enthält die folgenden Informationen.
Model No.: Nummer des Gerätemodells
SERIAL LABEL: Seriennummer des Produkts

Einrichtung für den Gebrauch

Installation

Installieren Sie das Produkt an einem Ort, an dem es verwendet werden soll.

Hinweise zur Installation

- Platzieren Sie das Mikrofon mindestens 1 m (3,3 Fuß) von der Kontrolleinheit entfernt.
- Halten Sie das Mikrofon von Geräuschquellen fern.

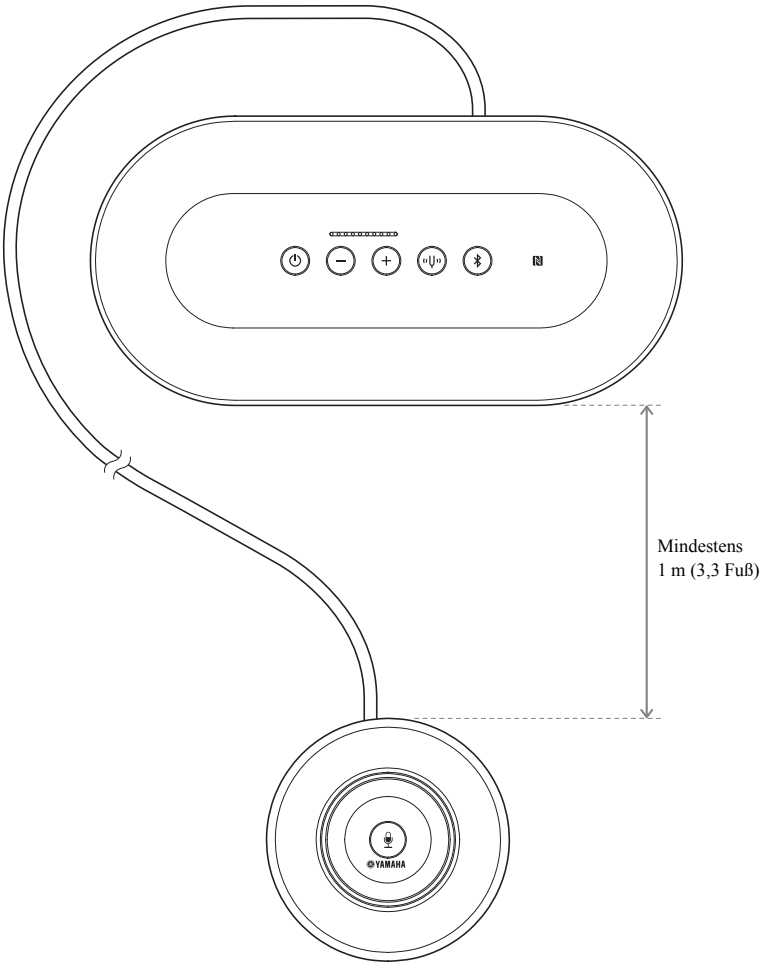

Anschließen von Mikrofon- und Netzkabel

Schließen Sie das mit dem Produkt mitgelieferte Mikrofon- und Netzkabel an.

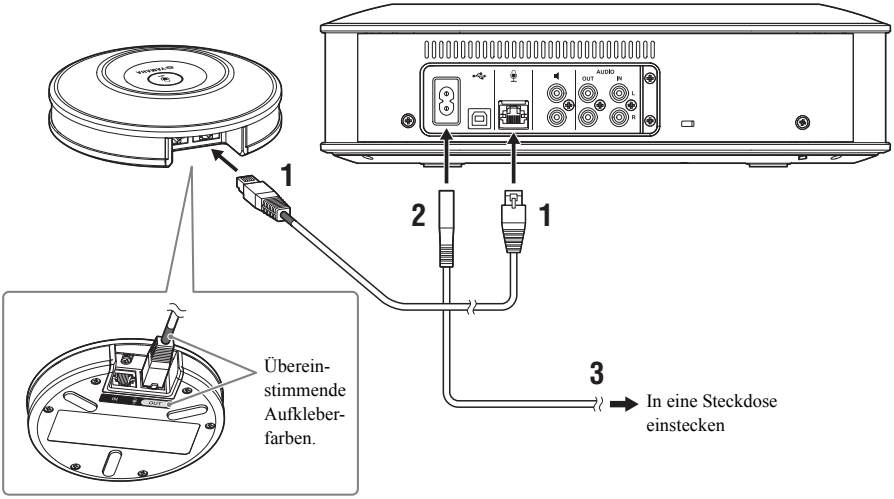

Hinweise

- Beim Anschließen des Mikrofonkabels müssen die Farben der Aufkleber am Mikrofonkabel und am Ausgangsanschluss (OUT) des Mikrofons miteinander übereinstimmen.
- Achten Sie darauf, das Netzkabel vollständig in den Netzanschluss der Kontrolleinheit und in die Steckdose einzustecken.

Tipp

An das Gerät können insgesamt fünf Mikrofone angeschlossen werden, darunter das mitgelieferte Mikrofon und optional erhältliche Mikrofone (YVC-MIC1000EX). (Einzelheiten hierzu finden Sie in der Bedienungsanleitung.)

Ändern der Einstellungen

Umschalten der Sprache für die Sprachanweisungen

Drücken Sie mehrmals die Lautstärketaste + ((+)), während Sie die Stimmgabeltaste ((Ψ)) gedrückt halten. Mit jedem Drücken der Lautstärketaste + ((+)) wird die Sparache umgeschaltet.
Ausführliche Anweisungen hierzu finden Sie in der Bedienungsanleitung.

Anschließen an Kommunikationsgeräte

Anschließen an einen PC oder Mac über USB-Kabel

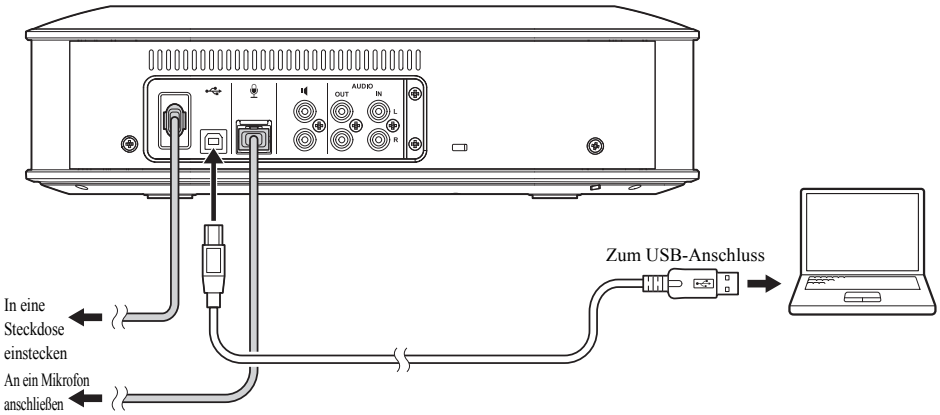

Nachdem Sie das Gerät angeschlossen haben, schalten Sie es ein und vergewissern Sie sich, dass es vom PC bzw. Mac korrekt erkannt wird.
Ausführliche Anweisungen hierzu finden Sie in der Bedienungsanleitung.

Anschließen an ein Videokonferenzsystem über Audiokabel

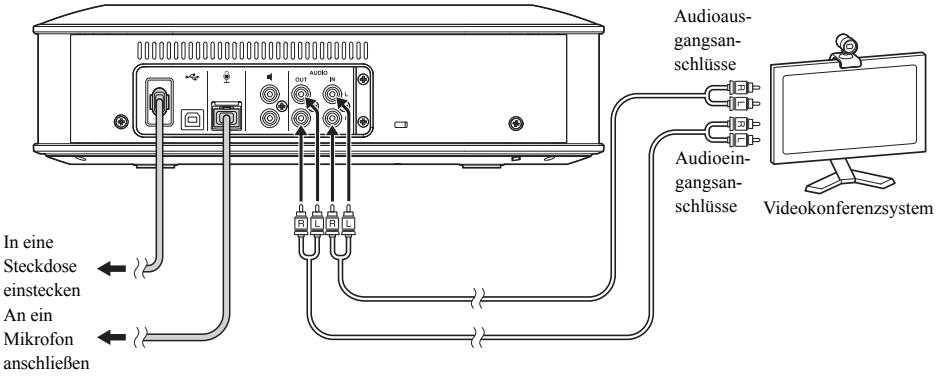

Nachdem Sie das Gerät angeschlossen haben, ändern Sie die Einstellungen des Videokonferenzsystems, so dass das Gerät als Mikrofon und Lautsprecher verwendet wird.
Ausführliche Anweisungen hierzu finden Sie in der Bedienungsanleitung.

Verbinden mit einem Smartphone oder Tablet über Bluetooth

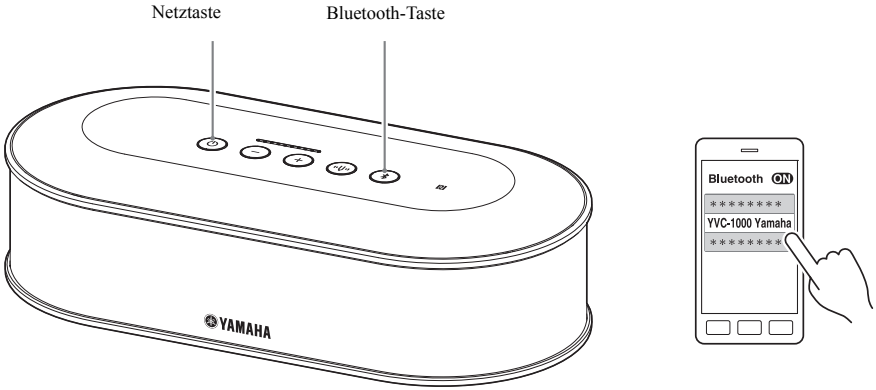

■Koppeln

1 Drücken Sie die Netztaste, um das Gerät einzuschalten.
2 Drücken Sie die Bluetooth-Taste.
Die Bluetooth-Taste blinkt blau.
3 Halten Sie die Bluetooth-Taste mindestens zwei Sekunden lang gedrückt.
Die Bluetooth-Taste blinkt in sehr kurzen Abständen blau, um anzuzeigen, dass die Kopplung durchgeführt werden kann.
4 Führen Sie den Kopplungsvorgang mit dem Smartphone oder Tablet durch.

■Verbinden mit einem gekoppelten Smartphone oder Tablet über Bluetooth

1 Drücken Sie die Netztaste, um das Gerät einzuschalten.
2 Drücken Sie die Bluetooth-Taste.
Die Bluetooth-Taste blinkt blau, um anzuzeigen, dass das Produkt über Bluetooth verbunden werden kann.
3 Führen Sie den Verbindungsvorgang mit dem Smartphone oder Tablet durch.
Wenn die Verbindung hergestellt ist, leuchtet die Bluetooth-Taste blau.

Ausführliche Anweisungen hierzu finden Sie in der Bedienungsanleitung.

Technische Daten

Allgemeines

Schnittstelle:	Kontrolleinheit: USB 2.0 High Speed, Bluetooth, NFC (Near Field Communication), Audioeingangsanschlüsse (Stereo-Cinch-Buchse), Audioausgangsanschlüsse (Stereo-Cinch-Buchse), Anschluss für externe Lautsprecher (Cinch-Buchse) x 2, Netzanschluss, Mikrofonanschluss Mikrofon: Ein- und Ausgangsanschluss
Leistungsaufnahme (max.):	20 W (bei einem angeschlossenen Mikrofon), 35 W (bei fünf angeschlossenen Mikrofonen)
Funkstörstandard:	EN55013/20, EN55022/24
Betriebsumgebung:	Temperatur: 0 bis 40 °C (32 bis 104 °F) Luftfeuchtigkeit: 20 bis 85 % (keine Kondensation)
Lagerungsumgebung:	Temperatur: -20 bis +50 °C (-4 bis 122 °F) Luftfeuchtigkeit: 10 bis 90 % (keine Kondensation)
Abmessungen:	Kontrolleinheit (B x H x T): 332 x 95 x 162 mm (13,1 x 3,74 x 6,38") Mikrofon (B x H x T): 136 x 36 x 136 mm (5,35 x 1,42 x 5,35")
Gewicht:	Kontrolleinheit: 1,8 kg (4,0 lbs) Mikrofon: 0,4 kg (0,9 lbs)
Stromversorgung:	220 bis 240 V Wechselstrom (50 Hz)
PC-Umgebung:	Betriebssystem: Windows 10 32 Bit oder 64 Bit, Windows 8.1 32 Bit oder 64 Bit, Windows 8 32 Bit oder 64 Bit (*1), oder Windows 7 32 Bit oder 64 Bit USB: USB 2.0 oder höher
Mac-Umgebung:	Betriebssystem: Mac OS X 10.11, Mac OS X 10.10, Mac OS X 10.9, Mac OS X 10.8 USB: USB 2.0 oder höher
Bluetooth:	Bluetooth-Spezifikationsversion: 2.1 + EDR Unterstütze Profile: HFP (1.6), A2DP Unterstützte Codecs: SBC, mSBC, CVSD Wireless-Ausgang: Klasse 2 Maximaler Übertragungsweg: 10 m
NFC:	Kompatible Geräte: NFC-kompatible Android-Geräte, Versionen 4.1, 4.2, 4.3 und 4.4
Sprachanweisungen:	Englisch, Japanisch, Chinesisch, Koreanisch, Französisch, Spanisch, Deutsch
Zubehör:	Netzkabel (3 m), USB-Kabel (5 m), Mikrofonkabel (5 m), Kurzanleitung
Sonstiges:	Firmware-Update (Übertragung vom PC über USB)

(*1) Microsoft hat den Support für Windows 8 im Januar 2016 eingestellt. Damit wurde auch der Support für dieses Produkt eingestellt.

Audio

Mikrofone:	Unidirektional x 3
Lautsprecher:	Vollspektrum x 1
Aufnahme-Frequenzbandbreite:	100 bis 20.000 Hz
Wiedergabe-Frequenzbandbreite:	100 bis 20.000 Hz
Signalverarbeitung:	Adaptive Echounterdrückung, Rauschunterdrückung, automatische Verfolgung, automatische Verstärkungsregelung, automatischer Raum-EQ, Enthallung, automatische Audio-Abstimmung

Sommario

Precauzioni relative alla sicurezza 2

Precauzioni per l'uso 4
Bluetooth® 4

Posizione delle targhe informative 5

Introduzione 6
Verifica della confezione 6
Note su questo opuscolo 6
Leggere la presente guida e gli altri manuali 7
Utilizzo delle nuove funzioni 7
Utilizzo di software open source 7

Controlli e funzioni 8
Unità di Controllo (YVC-CTU1000) 8
Unità di Controllo (YVC-CTU1000): Pannello posteriore 9
Unità di Controllo (YVC-CTU1000): Pannello inferiore 9
Microfono (YVC-MIC1000) 10
Microfono (YVC-MIC1000): Pannello laterale 10
Microfono (YVC-MIC1000): Pannello inferiore 11

Impostazioni per l'utilizzo 12
Installazione 12
Collegamento del microfono e del cavo di alimentazione 13

Modifica dell'impostazione 13
Modifica della lingua della guida vocale 13

Collegamento all'apparecchiatura di comunicazione 14
Collegamento di un PC o un Mac tramite cavo USB 14
Collegamento a un sistema di video conferenza tramite cavi audio 14
Collegamento a uno smartphone o un tablet via Bluetooth 15

Caratteristiche tecniche 16
Generali 16
Audio 17

Precauzioni relative alla sicurezza

1 Assicurarsi di scollegare immediatamante la spina del cavo di alimentazione dalla presa di corrente in tutti i seguenti casi.
In caso contrario, è possibile causare un incendio o indurre una scossa elettrica. Per tutte le operazioni di manutenzione, ispezione o riparazione, consultare il rivenditore.
- Si avvertono strani odori o rumori;
- Si verifica emissione di fumo;
- Il prodotto è rotto, oppure
- Il prodotto è stato contaminato dall'acqua.

2 Assicurarsi di non danneggiare il cavo di alimentazione. In caso contrario, è possibile causare un incendio, indurre una scossa elettrica o danneggiare il prodotto.
- Non collocare oggetti pesanti sul cavo.
- Evitare di alterare il cavo in alcun modo.
- Non utilizzare punti metallici per fermare il cavo nella posizione desiderata.
- Non applicare eccessiva forza nell'uso del cavo.
- Assicurarsi di mantenere il cavo lontano da fonti di calore.

3 Utilizzare esclusivamente il cavo di alimentazione in dotazione. In caso contrario, è possibile causare un incendio, indurre una scossa elettrica o danneggiare il prodotto.

4 Assicurarsi della compatibilità della corrente di rete. In caso contrario, è possibile causare un incendio, indurre una scossa elettrica o danneggiare il prodotto.

5 Collegare la spina del cavo di alimentazione a una presa facilmente accessibile, per poterla eventualmente scollegare rapidamente in caso di emergenza.

6 Assicurarsi di aver inserito la spina del cavo di alimentazione completamente nella presa di corrente. L'inserimento parziale può indurre una scossa elettrica. Inoltre, l'accumulo di polvere sui terminali della spina può causare il surriscaldamento o innescare un incendio.

7 Verificare che l'utilizzo del prodotto non ecceda l'assorbimento di corrente della rete o della multipresa utilizzata. Qualsiasi tipo di surriscaldamento o degrado delle prestazioni della multipresa può causare un incendio.

8 Non toccare i terminali elettrici con le dita od oggetti metallici.
In caso contrario, è possibile subire una scossa elettrica o danneggiare il prodotto.

9 Evitare di far cadere il prodotto o di sottoporlo a forti urti. In caso contrario, i componenti interni e il prodotto potrebbero subire danni, e indurre una scossa elettrica o causare un incendio.

10 Se il prodotto presenta danni, richiedere l'assistenza o l'ispezione da parte del rivenditore.
L'utilizzo in condizioni non sicure può causare un incendio o indurre una scossa elettrica.

11 Non smontare o alterare il prodotto in alcun modo.
In caso contrario, è possibile causare un incendio, indurre una scossa elettrica o danneggiare il prodotto.

12 Evitare di ostruire le prese di ventilazione.
- Non collocare panni, tovaglie od oggetti simili sopra il prodotto.
- Non collocare il prodotto sopra un tappeto, moquette, ecc.
- Non tentare di inserire o forzare il prodotto all'interno di spazi non dotati di una sufficiente circolazione dell'aria.
- Evitare di bloccare i fori di ventilazione.

Assicurarsi di lasciare almeno 1 cm di spazio sopra e ai lati del prodotto, e almeno 5 cm sul retro.
In caso contrario, è possibile che all'interno del prodotto si verifichi un surriscaldamento che potrebbe causare un incendio o danneggiare il prodotto.

13 Non collocare il prodotto all'esterno o in luoghi soggetti a contaminazione dall'acqua.
In caso contrario, è possibile causare un incendio, subire una scossa elettrica o danneggiare il prodotto.

14 Non installare il prodotto in luoghi polverosi o umidi, ambienti saturi di fumo da combustibile o vapore e gas corrosivi. In caso contrario, è possibile causare un incendio, indurre una scossa elettrica o danneggiare il prodotto.

15 Posizionare il prodotto su un piano orizzontale.
Non collocarlo sottosopra o in posizione verticale. In caso contrario, è possibile causare un incendio, subire una scossa elettrica o danneggiare il prodotto.

16 Evitare di installare il prodotto in luoghi ove è possibile la caduta di oggetti e/o in ambienti dove si possa verificare la contaminazione da liquidi o acqua. Evitare di collocare sul prodotto:
- altri componenti dell'attrezzatura, in quanto ciò potrebbe causare danni e/o scolorire la superficie del prodotto.
- oggetti incandescenti (es.: candele), in quanto ciò potrebbe causare incendi, danneggiare il prodotto o provocare infortuni al personale.
- contenitori con liquidi, in quanto il loro rovesciamento potrebbe indurre una scossa elettrica all'utente e/o danneggiare il prodotto.

17 Non tentare di inserire all'interno del prodotto oggetti di metallo o carta.
In caso contrario, è possibile causare un incendio, subire una scossa elettrica o danneggiare il prodotto.

18 In caso di temporale, evitare di toccare il prodotto.
In caso contrario, è possibile subire una scossa elettrica.

19 A intervalli regolari, rimuovere gli accumuli di sporcizia o polvere dalla spina del cavo di alimentazione. In caso contrario, è possibile causare un incendio.

20 Il presente prodotto dovrebbe essere utilizzato a una distanza minima di 22 cm da portatori di pacemaker, defibrillatori o dispositivi simili.
In caso contrario, è possibile interferire con il funzionamento del pacemaker e causare seri danni alla persona.

21 Non utilizzare il prodotto in prossimità di apparecchiatura medica. Le onde radio del prodotto potrebbero influire sul funzionamento di apparecchiatura medica elettrica. Non utilizzare il prodotto in ambienti dove l'emissione di onde radio è limitata, ad esempio in prossimità di apparecchiature mediche.

22 Evitare di danneggiare i cavi USB e microfonici.
- Non collocare oggetti pesanti sui cavi.
- Non tentare di alterare i cavi.
- Non utilizzare punti metallici per fermare i cavi nella posizione desiderata.
- Non applicare eccessiva forza nell'uso dei cavi.
- Non collocare i cavi vicino a fonti di calore.

In caso contrario, è possibile causare un incendio, indurre una scossa elettrica o danneggiare il prodotto.

23 Assicurarsi di utilizzare i cavi USB e del microfono inclusi con il prodotto.
L'utilizzo di altri cavi USB o microfonici può causare un incendio, indurre una scossa elettrica o danneggiare il prodotto.

24 Nel caso non se ne preveda l'utilizzo per un periodo di tempo prolungato, scollegare tutte le spine dei cavi di alimentazione dalle prese di corrente.
In caso contrario, è possibile causare un incendio o indurre una scossa elettrica.

25 Assicurarsi che le mani siano asciutte prima di collegare o scollegare le spine di corrente o i cavi di collegamento.
In caso contrario, è possibile subire una scossa elettrica o danneggiare il prodotto.

26 Evitare di installare il prodotto su superfici instabili o soggette a vibrazioni, in quanto un'eventuale caduta o rovesciamento potrebbe causare danni a persone o danneggiare il prodotto.

27 Evitare di esporre il prodotto alla luce solare diretta o di sottoporlo a temperature eccessive (vicino a un radiatore, ecc.). In caso contrario, è possibile danneggiare il prodotto.

28 Evitare di sedersi sopra/calpestare il prodotto, né collocare sopra di esso alcun oggetto.
In caso contrario, è possibile danneggiare il prodotto.

29 Abbassare il volume al minimo prima di avviare la riproduzione. In caso contrario, è possibile che l'emissione di suoni ad alto volume possa causare danni all'udito.
30 Evitare di utilizzare il prodotto in tutti quei casi in cui si verificano rapide escursioni di temperatura nell'ambiente. Repentini cambi di temperatura possono causare l'accumulo di condensa sul prodotto, che potrebbe causarne il danneggiamento. Se ciò dovesse verificarsi, prima di accendere il prodotto assicurarsi di lasciar passare abbastanza tempo per dar modo alla condensa di evaporare.
31 Non collegare alcun cavo se l'unità è accesa. In caso contrario, è possibile danneggiare il prodotto e gli eventuali dispositivi collegati.
32 Prima di toccare il prodotto, assicurarsi di scaricare a terra l'elettricità statica naturalmente presente sul corpo o sui vestiti. In caso contrario, è possibile danneggiare il prodotto.
33 Ordinare i cavi di collegamento in modo corretto. I cavi possono essere causa di intralcio, e se non ben organizzati possono provocare incidenti o far cadere i componenti del sistema, causando danni a cose o persone.
34 Prima di collegare eventuali dispositivi esterni, leggere i rispettivi manuali dell'utente, e rispettare le indicazioni in essi fornite.

Questa unità non viene scollegata dalla fonte di alimentazione CA fintanto che essa rimane collegata alla presa di rete, ciò anche se l'unità viene spenta. Questo stato viene chiamato modo di standby. In questo stato l'unità consuma una quantità minima di corrente.

AVVERTENZA

Questo apparecchio è un prodotto di classe A. Poiché nelle installazioni domestiche esso può generare interferenze radio, l'utilizzatore può essere chiamato ad adottare adeguate contromisure.

Revolabs, Inc. (UK) dichiara con il presente che questa unità è conforme ai requisiti essenziali e alle normative pertinenti della direttiva 1999/5/CE.

Revolabs, Inc. (UK)
190, High Street, Tonbridge, Kent, TN9 1BE, UK.
Tel: +44-1732-366-535

CE

Precauzioni per l’uso

- Questo prodotto è stato realizzato per l’uso generico in ufficio, e non per scopi in cui è richiesto un elevato grado di affidabilità nella riproduzione della voce umana o di altre risorse di valore.
- Yamaha declina ogni responsabilità per qualsivoglia danno causato dall’utilizzo improprio o la non corretta configurazione del prodotto.
- A seconda delle condizioni d’utilizzo, il prodotto potrebbe generare rumore e interferire con telefoni, radio, televisori ecc. Qualora ciò dovesse verificarsi, installare il prodotto in altri locali o modificarne l’orientamento.
- Nel caso si ceda il prodotto a terze parti, assicurarsi di trasferire anche il manuale dell’utente e gli accessori.
- Smaltire il prodotto secondo le direttive e le istruzioni degli enti locali.
- Evitare di collegare alla stessa presa di corrente del prodotto unità che producono rumore.

Informazioni per gli utenti sulla raccolta e lo smaltimento di vecchia attrezzatura

Questi simboli sui prodotti, sull'imballaggio e/o sui documenti che li accompagnano, indicano che i prodotti elettrici ed elettronici non devono essere mischiati con i rifiuti generici.
Per il trattamento, il recupero e il riciclaggio appropriato di vecchi prodotti, si prega di portarli ai punti di raccolta designati, in accordo con la legislazione locale.

Smaltendo correttamente questi prodotti si potranno recuperare risorse preziose, oltre a prevenire potenziali effetti negativi sulla salute e l'ambiente che potrebbero sorgere a causa del trattamento improprio dei rifiuti.

Per ulteriori informazioni sulla raccolta e il riciclaggio di vecchi prodotti, si prega di contattare l’amministrazione comunale locale, il servizio di smaltimento dei rifiuti o il punto vendita dove sono stati acquistati gli articoli.

Per utenti imprenditori dell'Unione europea:
Se si desidera scartare attrezzatura elettrica ed elettronica, si prega di contattare il proprio rivenditore o il proprio fornitore per ulteriori informazioni.

Informazioni sullo smaltimento negli altri Paesi al di fuori dell'Unione europea:
Questi simboli sono validi solamente nell'Unione Europea; se si desidera scartare questi articoli, si prega di contattare le autorità locali o il rivenditore e richiedere informazioni sulla corretta modalità di smaltimento.

Bluetooth®

- Bluetooth è una tecnologia di comunicazione wireless tra dispositivi mediante la banda di frequenza di 2,4 GHz, una banda utilizzabile senza licenza.
- La banda di 2,4 GHz utilizzata dai dispositivi compatibili Bluetooth è una banda radio condivisa da molti tipi di apparecchiature. Anche se i dispositivi compatibili Bluetooth utilizzano una tecnologia che riduce l’influenza di altri componenti che utilizzano la stessa banda radio, tale influenza può ridurre la velocità o la distanza di comunicazione e, in alcuni casi, interrompere le comunicazioni.
- La velocità di trasferimento del segnale e la distanza alla quale la comunicazione è possibile variano a seconda della distanza tra i dispositivi comunicanti, della presenza di ostacoli, delle condizioni delle onde radio e del tipo di apparecchiatura.
- Yamaha non fornisce alcuna garanzia in merito ai collegamenti wireless tra l’unità e i dispositivi compatibili con la funzione Bluetooth.

Posizione delle targhe informative

Le targhe riportanti informazioni sono collocate sul pannello inferiore dell'Unità di Controllo e del microfono.

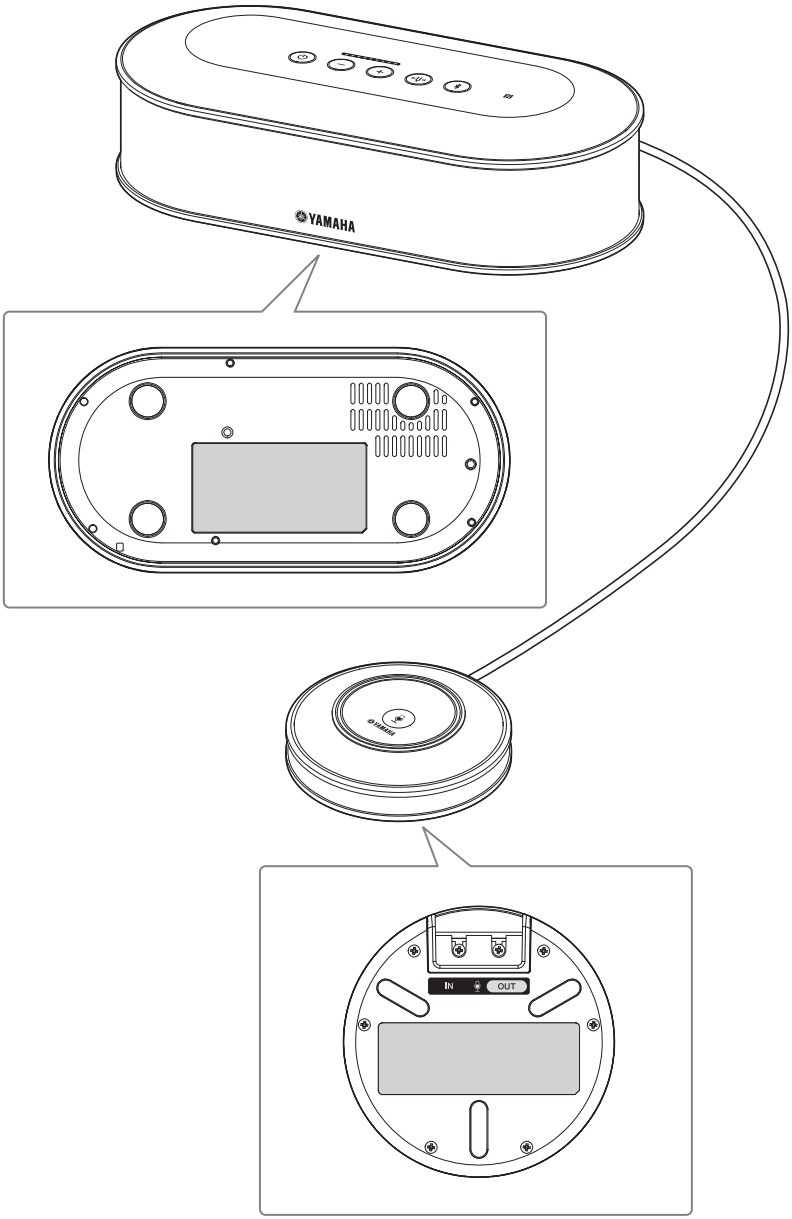

Introduzione

Grazie per aver scelto l'unità Yamaha YVC-1000. L'unità YVC-1000 è un Sistema Integrato di Microfoni ed Altoparlanti per Comunicazioni Unificate che può essere utilizzato come terminale audio se collegato ad altri dispositivi di comunicazione, come ad esempio un computer (PC o Mac), uno smartphone, un tablet e un sistema di videoconferenza.
Leggere attentamente tutto il manuale prima di installare e utilizzare il prodotto.
Conservare il manuale per qualsiasi riferimento futuro.

- L'utilizzo o la copia del presente manuale per altri scopi sono soggetti a licenza da parte di Yamaha.
- Il contenuto del presente manuale si applica alle ultime specifiche tecniche a partire dalla data di pubblicazione. Per ottenere la versione più recente del manuale, accedere al sito Web riportato di seguito e scaricare il file corrispondente.
  http://www.yamaha.com/products/en/communication/download/
- Yamaha non potrà essere ritenuta responsabile per perdita o danneggiamento dei dati derivanti dall'uso del presente prodotto. La garanzia è a copertura dei soli costi di riparazione del prodotto.

Verifica della confezione

- Unità di Controllo (YVC-CTU1000) x 1
- Microfono (YVC-MIC1000) x 1
- Cavo di alimentazione (3 m) x 1
- Cavo USB (5 m) x 1
- Cavo per microfono (5 m) x 1
- Guida rapida (il presente manuale) x 1

Note su questo opuscolo

■Note sulle abbreviazioni

In questo manuale i vari prodotti sono così chiamati:
- Yamaha YVC-1000: l'apparecchio
- Microsoft® Windows®: Windows
- Microsoft® Windows® 7: Windows 7
- Microsoft® Windows® 8: Windows 8
- Microsoft® Windows® 8.1: Windows 8.1
- Microsoft® Windows® 10: Windows 10
- Mac OS® X 10.8: Mac OS X 10.8
- Mac OS® X 10.9: Mac OS X 10.9
- Mac OS® X 10.10: Mac OS X 10.10
- Mac OS® X 10.11: Mac OS X 10.11

■Note sui marchi di fabbrica

- Microsoft e Windows sono marchi di fabbrica di Microsoft Corporation depositati negli Stati Uniti d'America e in altri Paesi.
- Macintosh, Mac e Mac OS sono marchi di fabbrica registrati di Apple Inc.
- Android™ è un marchio o marchio registrato di Google Inc.
- Bluetooth® è un marchio registrato di Bluetooth SIG ed è utilizzato da Yamaha dietro accordo di licenza.
- Il logo NFC (N-Mark) è un marchio o marchio registrato di NFC Forum, Inc.

Leggere la presente guida e gli altri manuali

Il presente manuale contiene solo le informazioni di base.
Per maggiori dettagli sulle funzioni e su come utilizzare il prodotto, consultare:
Manuale dell'utente: contiene informazioni sull'utilizzo del prodotto, incluse le impostazioni avanzate e altre funzioni utili.
L'ultima versione del manuale dell'utente può essere scaricata dalla pagina di download sul nostro sito internet.

Per configurare le impostazioni di altri apparati di comunicazione, fare riferimento ai rispettivi manuali dell'utente.

Utilizzo delle nuove funzioni

Per utilizzare le nuove funzioni, scaricare il firmware (programma del prodotto) dalla pagina di download sul nostro sito internet.

■Pagina di download

http://www.yamaha.com/products/en/communication/download/

Utilizzo di software open source

Questo prodotto utilizza un software open source.
Il contenuto della licenza è incluso nel manuale dell'utente.

Controlli e funzioni

Unità di Controllo (YVC-CTU1000)

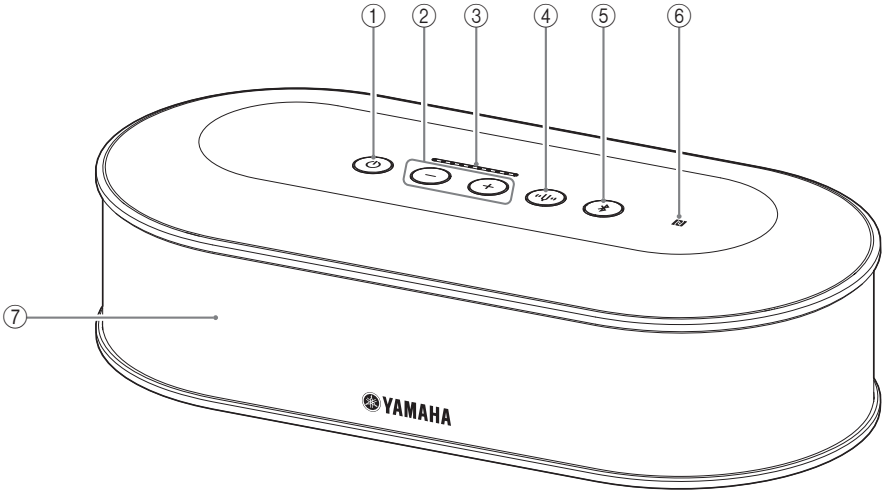

① Pulsante/indicatore di accensione

Premere questo pulsante per accendere il prodotto. Tenere premuto il pulsante per due o più secondi per entrare in modalità standby. L'indicatore si illumina in verde quando il prodotto è acceso, e in rosso quando è in condizioni di standby.

② Pulsanti/indicatori di volume +/-

Regolano il volume dell'altoparlante. Tenendo un pulsante premuto per 0,5 o più secondi, il volume aumenta o diminuisce in modo continuo.
Tenendo premuti contemporaneamente entrambi i pulsanti + e - per due o più secondi, è possibile alternare l'uscita tra l'altoparlante interno e quelli esterni.

③ Indicatore di livello del volume

Generalmente mostra il livello audio della voce in ingresso. Durante la regolazione del volume dell'altoparlante o la selezione di un altoparlante esterno, mostra le relative impostazioni.

④ Pulsante/indicatore diapason

Si illumina o lampeggia in arancione in presenza di problemi. Se si verifica un problema, premere il pulsante diapason per attivare la voce guida relativa al problema rilevato.

Se tenuto premuto per due o più secondi, il prodotto misura automaticamente le condizioni acustiche ambientali e regola le impostazioni audio per consentire il funzionamento ottimale (regolazione audio automatica).

⑤ Pulsante/indicatore Bluetooth

Premere per accoppiare o collegare uno smartphone o un tablet Bluetooth compatibile.
Se un dispositivo Bluetooth è già accoppiato, premendo il pulsante è possibile disconnetterlo.

⑥ Logo NFC (N-Mark)

Posizionando uno smartphone o un tablet Bluetooth compatibile con il protocollo NFC (Near Field Communication) sopra il logo N-Mark è possibile accoppiarlo o connetterlo al/disconnetterlo dal prodotto.

⑦ Altoparlante interno

Consente di ascoltare la voce in ingresso.

Unità di Controllo (YVC-CTU1000): Pannello posteriore

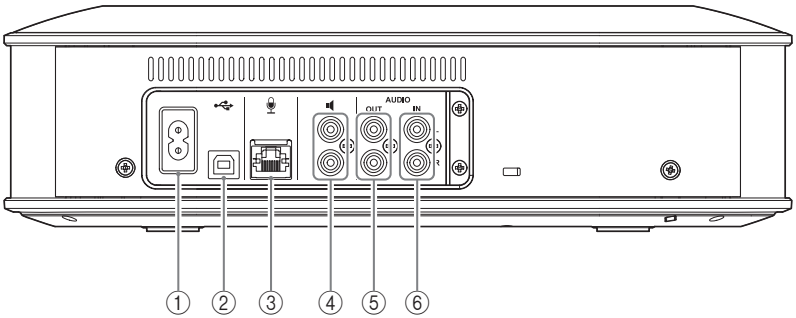

① Presa di alimentazione
Per il collegamento del cavo di alimentazione in dotazione.

② Porta USB
Consente il collegamento di un computer (PC o Mac) tramite il cavo USB in dotazione.

③ Ingresso microfono
Permette il collegamento del microfono in dotazione con l'apposito cavo.

④ Uscite altoparlanti esterni
Consentono il collegamento di altoparlanti amplificati.

⑤ Uscite audio (AUDIO OUT)
Consentono il collegamento del prodotto agli ingressi audio di un sistema di video conferenza.

⑥ Ingressi audio (AUDIO IN)
Consentono il collegamento del prodotto alle uscite audio di un sistema di video conferenza.

Unità di Controllo (YVC-CTU1000): Pannello inferiore

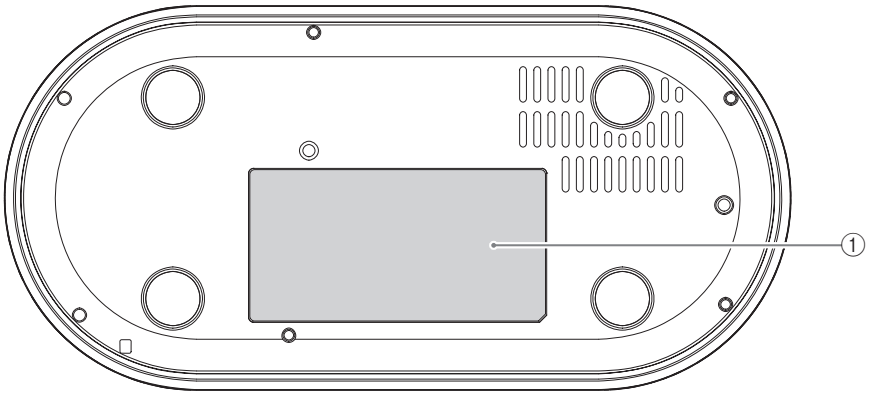

① Targa informativa
Include le seguenti informazioni.
Model No.: Numero del modello del prodotto
SERIAL LABEL: Numero di serie del prodotto

Microfono (YVC-MIC1000)

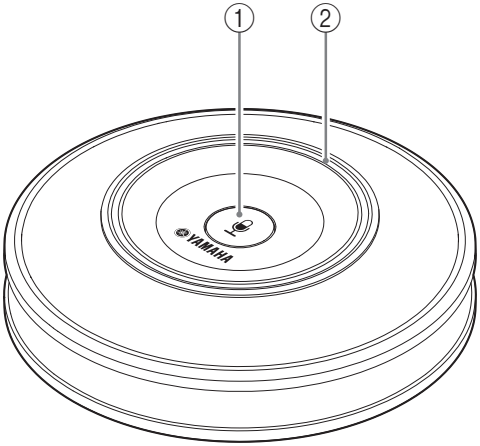

① Pulsante mute del microfono
Se premuto, disattiva (mute) il microfono. Per annullare la funzione mute, premere nuovamente il pulsante.

② Indicatore di stato del microfono
Si illumina in verde per segnalare che il microfono è attivo. Lampeggia in rosso per segnalare che il microfono è disattivato (mute).

Microfono (YVC-MIC1000): Pannello laterale

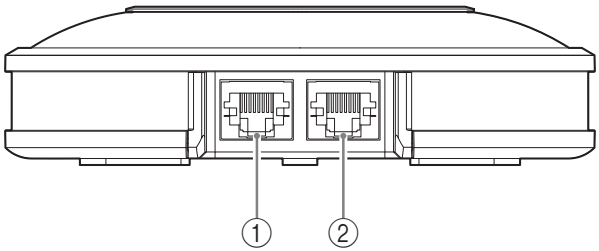

① Ingresso (IN)
Consente il collegamento del microfono opzionale (YVC-MIC1000EX) con un cavo microfonico.

② Uscita (OUT)
Consente il collegamento dell'Unità di Controllo con il cavo microfonico.

Microfono (YVC-MIC1000): Pannello inferiore

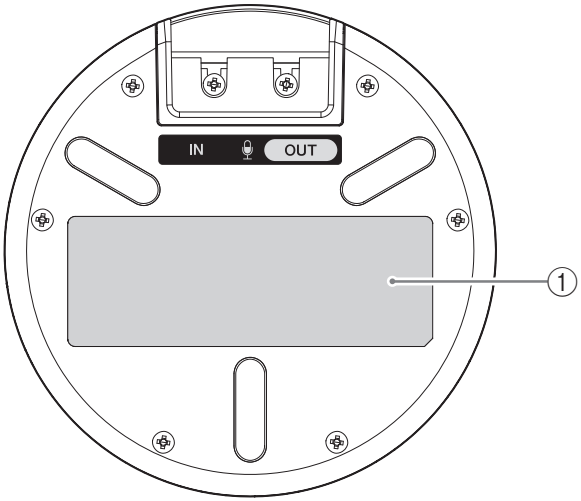

① Targa informativa

Include le seguenti informazioni.
Model No.: Numero del modello del prodotto
SERIAL LABEL: Numero di serie del prodotto

Impostazioni per l’utilizzo

Installazione

Installare il prodotto nel locale previsto per l’utilizzo.

Note sull’installazione

- Posizionare il microfono ad almeno 1 m (3,3 ft) dall’Unità di Controllo.
- Mantenere il microfono lontano da qualsiasi fonte di rumore.

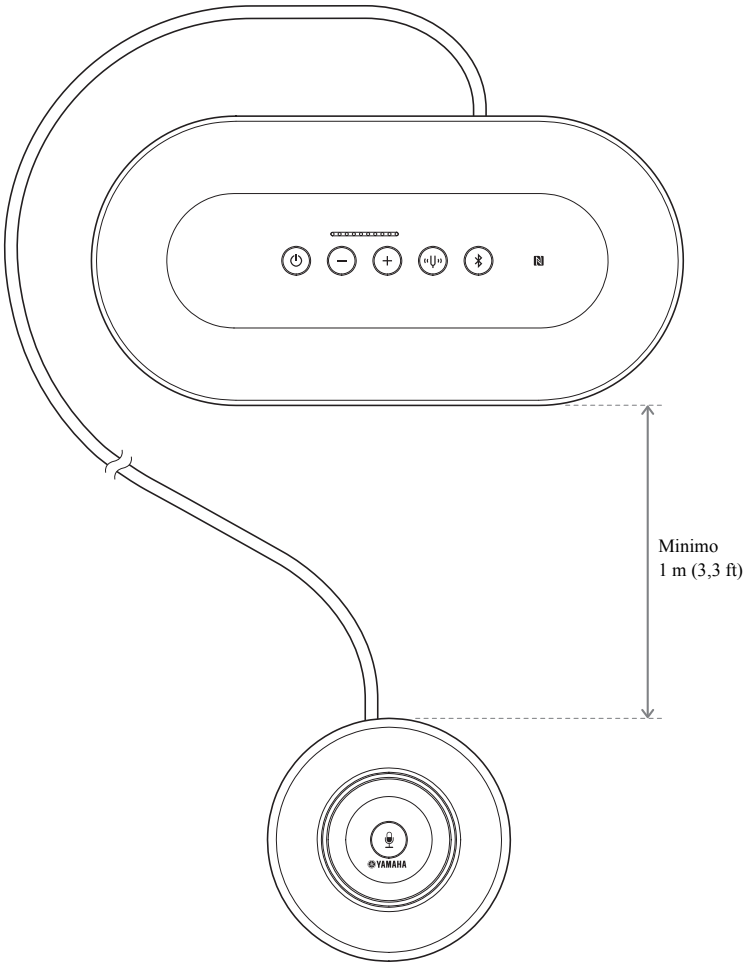

Collegamento del microfono e del cavo di alimentazione

Collegare il microfono e il cavo di alimentazione forniti con il prodotto.

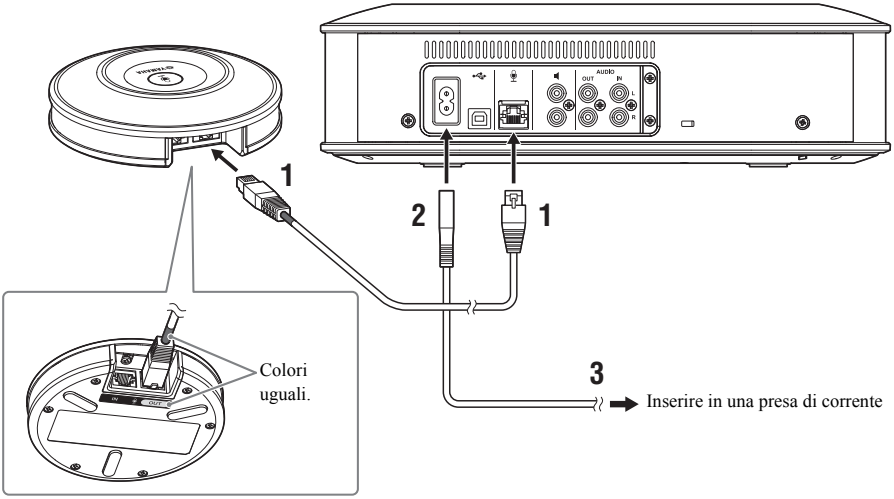

Note

- Per il collegamento del cavo microfonico, assicurarsi che il colore sul cavo microfonico corrisponda al colore dell'uscita microfonica (OUT).
- Verificare di aver ben inserito il cavo di alimentazione dell'Unità di Controllo nella presa di alimentazione e nella presa di corrente.

Suggerimento

Al prodotto è possibile collegare fino a un massimo di cinque microfoni, tra cui quello incluso con il prodotto e gli opzionali (YVC-MIC1000EX). (Per maggiori dettagli, consultare il manuale dell'utente.)

Modifica dell'impostazione

Modifica della lingua della guida vocale

Tenendo premuto il pulsante diapason (), premere ripetutamente il pulsante di volume + (). Ad ogni pressione del pulsante di volume + () la lingua cambia.
Per maggiori dettagli, consultare il manuale dell'utente.

Collegamento all’apparecchiatura di comunicazione

Collegamento di un PC o un Mac tramite cavo USB

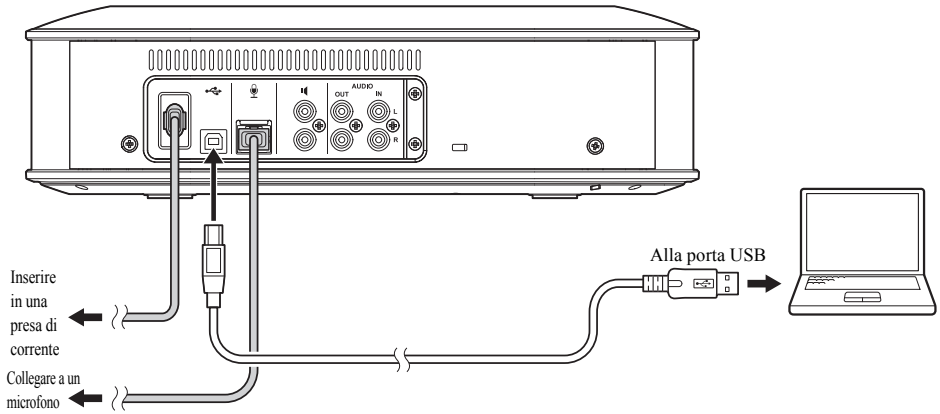

Dopo aver effettuato i collegamenti, accendere il prodotto e verificare che venga riconosciuto dal computer (PC o Mac).
Per maggiori dettagli, consultare il manuale dell’utente.

Collegamento a un sistema di video conferenza tramite cavi audio

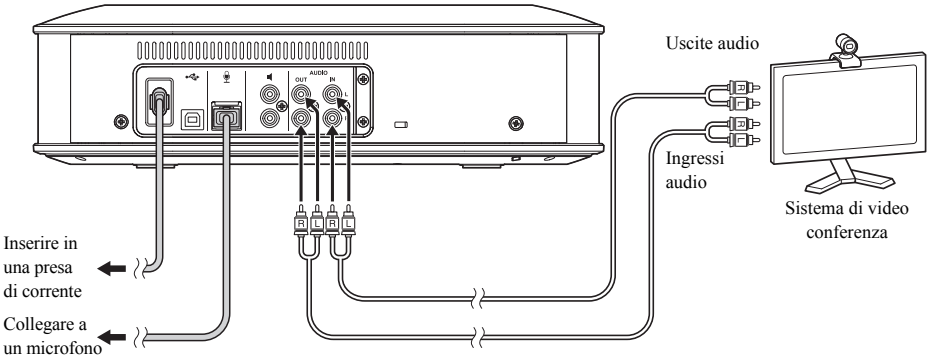

Dopo aver effettuato i collegamenti, modificare le impostazioni del sistema di video conferenza in maniera da utilizzare il prodotto come microfono e altoparlante.
Per maggiori dettagli, consultare il manuale dell’utente.

Collegamento a uno smartphone o un tablet via Bluetooth

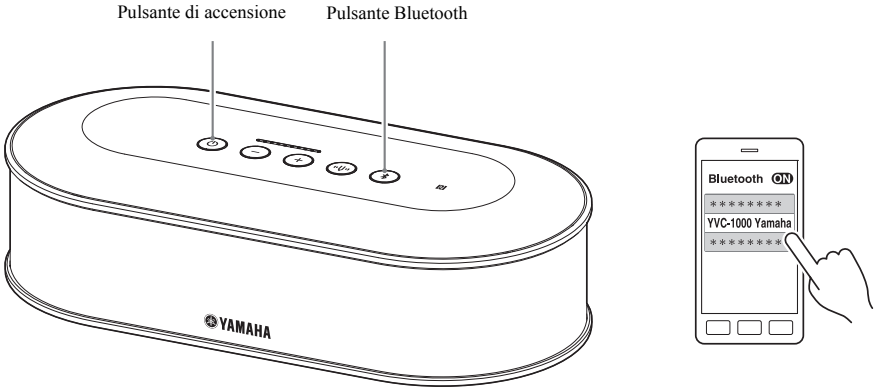

■Accoppiamento

1 Premere il pulsante di accensione per accendere il prodotto.
2 Premere il pulsante Bluetooth.
Il pulsante Bluetooth lampeggia in blu.
3 Tenere premuto il pulsante Bluetooth per due o più secondi.
Il pulsante Bluetooth lampeggia brevemente in blu per indicare che è possibile effettuare l'accoppiamento.
4 Effettuare l'accoppiamento utilizzando lo smartphone o il tablet.

■Collegamento a uno smartphone o un tablet accoppiati via Bluetooth

1 Premere il pulsante di accensione per accendere il prodotto.
2 Premere il pulsante Bluetooth.
Il pulsante Bluetooth lampeggia in blu per indicare che il prodotto può essere connesso via Bluetooth.
3 Effettuare la connessione Bluetooth utilizzando lo smartphone o il tablet.
A connessione avvenuta, il pulsante Bluetooth si illumina in blu.

Per maggiori dettagli, consultare il manuale dell'utente.

Caratteristiche tecniche

Generali

Interfaccia:	Unità di Controllo: USB 2.0 High Speed, Bluetooth, NFC (Near Field Communication), Ingressi audio (pin RCA stereo), Uscite audio (pin RCA stereo), Uscita altoparlante esterno (pin RCA) x 2, Presa di alimentazione, Ingresso microfono Microfono: Ingressi e uscite
Consumo elettrico (max):	20 W (con un microfono connesso), 35 W (con cinque microfoni connessi)
Standard sulle interferenze radio applicati:	EN55013/20, EN55022/24
Ambiente d'uso:	Temperatura: da 0 a 40°C (da 32 a 104°F) Umidità: dal 20 all'85% (senza condensa)
Ambiente di stoccaggio:	Temperatura: da -20 a +50°C (da -4 a 122°F) Umidità: dal 10 al 90% (senza condensa)
Dimensioni:	Unità di Controllo (L x A x P): 332 x 95 x 162 mm (13,1 x 3,74 x 6,38 in.) Microfono (L x A x P): 136 x 36 x 136 mm (5,35 x 1,42 x 5,35 in.)
Peso:	Unità di Controllo: 1,8 kg (4,0 lbs) Microfono: 0,4 kg (0,9 lbs)
Alimentazione:	AC 220 a 240 V (50 Hz)
Ambiente PC:	SO: Windows 10 a 32 o 64 bit, Windows 8.1 a 32 o 64 bit, Windows 8 a 32 o 64 bit (*1), Windows 7 a 32 o 64 bit USB: USB 2.0 o successive
Ambiente Mac:	SO: Mac OS X 10.11, Mac OS X 10.10, Mac OS X 10.9, Mac OS X 10.8 USB: USB 2.0 o successive
Bluetooth:	Versione di specifiche Bluetooth: 2.1 + EDR Profili compatibili: HFP (1.6), A2DP Codec compatibili: SBC, mSBC, CVSD Uscita Wireless: Class 2 Distanza massima di comunicazione: 10 m
NFC:	Dispositivi compatibili: Dispositivi Android compatibili con NFC, versioni 4.1, 4.2, 4.3 e 4.4
Guida vocale:	Inglese, giapponese, cinese, coreano, francese, spagnolo, tedesco
Accessori:	Cavo di alimentazione (3 m), cavo USB (5 m), cavo microfonico (5 m), guida rapida
Altro:	Aggiornamento firmware (trasferimento da PC via USB)

(*1) Microsoft ha terminato il supporto per Windows 8 a partire da gennaio 2016, di conseguenza il supporto per questo prodotto non è più disponibile.

Audio

Unità microfono:	Unidirezionale x 3
Unità altoparlante:	Full range x 1
Banda di frequenza per il rilevamento del suono:	da 100 a 20.000 Hz
Banda di frequenza per la riproduzione:	da 100 a 20.000 Hz
Elaborazione del segnale:	Cancellazione dell'eco autoregolata, riduzione del rumore, tracking automatico, controllo di guadagno automatico, EQ ambientale automatica, soppressione del riverbero, regolazione automatica dell'audio

Contenido

Precauciones de seguridad **2**

Precauciones de uso **4**
Acerca de Bluetooth® 4

Ubicación de las placas identificativas **5**

Introducción **6**
Comprobación del contenido 6
Acerca de este manual 6
Además de este manual, lea otros manuales de instrucciones 7
Uso de las funciones más recientes 7
Uso de software de código abierto 7

Mandos y funciones **8**
Unidad de Control (YVC-CTU1000) 8
Unidad de Control (YVC-CTU1000): parte trasera 9
Unidad de Control (YVC-CTU1000): parte inferior 9
Micrófono (YVC-MIC1000) 10
Micrófono (YVC-MIC1000): lateral 10
Micrófono (YVC-MIC1000): parte inferior 11

Preparación para el uso **12**
Instalación 12
Conexión de los cables de alimentación y del micrófono 13

Configuración **13**
Cambio del idioma de la guía de voz 13

Conexión a dispositivos de comunicaciones **14**
Conexión a un PC o Mac mediante el cable USB 14
Conexión a un sistema de videoconferencia a través de cables de audio 14
Conexión a un teléfono inteligente o tableta a través de Bluetooth 15

Especificaciones **16**
Generales 16
Audio 17

Precauciones de seguridad

1 Asegúrese de extraer inmediatamente la clavija de alimentación de la toma en cualquiera de los siguientes casos.
Si no lo hace, podría provocar un incendio o descarga eléctrica.
Asegúrese de solicitar al distribuidor correspondiente que lleve a cabo las reparaciones o inspecciones necesarias.
- Se produce un olor o ruido anómalo.
- Aparece humo.
- El producto está roto.
- El producto ha quedado expuesto al agua.

2 Asegúrese de no dañar el cable de alimentación. Si lo hace, podría provocar un incendio, descarga eléctrica o daños en el producto.
- Asegúrese de no colocar objetos pesados sobre el cable.
- Asegúrese de no manipular el cable de forma alguna.
- Asegúrese de no utilizar grapas para fijar la posición del cable.
- Asegúrese de no aplicar fuerza excesiva en el cable.
- Asegúrese de mantener el cable alejado de fuentes de calor.

3 Asegúrese de utilizar únicamente el cable de alimentación incluido. Si no lo hace, podría provocar un incendio, descarga eléctrica o daños en el producto.

4 Utilice únicamente la tensión de alimentación especificada. Si no lo hace, podría provocar un incendio, descarga eléctrica o daños en el producto.

5 Conecte la clavija de alimentación a una toma que pueda ver y a la que pueda acceder sin problemas; así podrá extraerla fácilmente si fuera necesario.

6 Asegúrese de insertar la clavija de alimentación en la toma completamente y de forma segura. Si no la inserta lo suficiente podría provocar una descarga eléctrica. También podría acumularse polvo sobre la clavija, lo que podría provocar calor o un incendio.

7 Compruebe la capacidad de corriente de la toma o regleta, y asegúrese de que el producto no la excede. Cualquier sobrecalentamiento o degradación de la regleta podría provocar un incendio.

8 No toque los terminales con los dedos ni con objetos metálicos. Si lo hace, podría provocar una descarga eléctrica o daños en el producto.

9 Evite que el producto se caiga o sufra impactos fuertes. Las piezas internas podrían romperse, lo que podría provocar un incendio, descarga eléctrica o daños en el producto.

10 Si el producto ha sufrido daños, solicite su inspección o reparación a un distribuidor.
Si sigue usando el producto podría provocar un incendio o una descarga eléctrica.

11 No desmonte ni manipule el producto de forma alguna.
Si lo hace, podría provocar un incendio, descarga eléctrica o daños en el producto.

12 No obstruya las salidas de calor.
- No coloque paños, manteles ni ningún otro objeto similar sobre el producto.
- No coloque el producto sobre una alfombra, moqueta, etc.
- No coloque el producto en ningún lugar estrecho donde el espacio sea escaso y tenga poca circulación de aire.
- No tape los orificios de ventilación.

Deje un espacio de ventilación de al menos 1 cm por arriba, 1 cm por la derecha y por la izquierda, y 5 cm por la parte trasera del producto.
Si no cumple las indicaciones anteriores, podría acumularse calor dentro del producto y provocar un incendio o daños en el producto.

13 No coloque el producto en exteriores o en lugares donde pudiera mojarse.
Si lo hace, podría provocar un incendio, descarga eléctrica o daños en el producto.

14 No instale el producto en ningún lugar expuesto a polvo o humedad, humo o vapor de aceite, o gas corrosivo. Si lo hace, podría provocar un incendio, descarga eléctrica o daños en el producto.

15 Asegúrese de que el producto está nivelado.
No lo coloque boca abajo ni en vertical. Si lo hace podría provocar un incendio, descarga eléctrica o daños en el producto.

16 No instale el producto en lugares donde pudieran caer objetos extraños sobre él o donde el producto pudiera quedar expuesto al goteo o proyección de líquidos. No coloque encima del producto lo siguiente:
- Otros componentes, ya que podrían causar daños o decoloración en la superficie del producto.
- Objetos incandescentes (p. ej., velas), ya que podrían provocar un incendio, daños en el producto y daños personales.
- Recipientes con líquido, ya que podrían caer y el líquido podría provocar una descarga eléctrica en el usuario o daños en el producto.

17 No inserte objetos extraños, como metales o papel, en el producto.
Si lo hace podría provocar un incendio, descarga eléctrica o daños en el producto.

18 Si oye un trueno, evite tocar el producto.
Si lo hace podría recibir una descarga eléctrica.

19 Elimine periódicamente cualquier rastro de polvo o suciedad de la clavija de alimentación. Si no lo hace, podría provocar un incendio.

20 El producto debería utilizarse al menos a 22 cm de cualquier marcapasos.
Si no se respeta esta distancia, el marcapasos podría verse afectado y desembocar en un accidente grave.

21 No utilice este producto cerca de equipos médicos. Las ondas de radio de este producto podrían afectar negativamente al funcionamiento de los equipos electromédicos. No utilice este producto en lugares donde el uso de ondas de radio esté restringido, p. ej., cerca de equipos médicos.

22 Evite daños en los cables USB y de micrófono.
- No coloque objetos pesados sobre los cables.
- No modifique los cables.
- No fije los cables con grapas.
- No aplique fuerza innecesaria a los cables.
- No coloque cables cerca de fuentes de calor.

Si lo hace, podría provocar un incendio, descarga eléctrica o daños en el producto.

23 Asegúrese de utilizar el cable USB y de micrófono suministrado con el producto.
Si utiliza otros cables USB o de micrófono podría provocar un incendio, descarga eléctrica o daños en el producto.

24 Si no va a utilizar el producto durante un largo periodo de tiempo, desenchúfelo de todas las tomas.
Si no lo hace, podría provocar un incendio o una descarga eléctrica.

25 Asegúrese de tener las manos secas al conectar o desconectar clavijas o cables de alimentación.
Si no lo hace, podría provocar una descarga eléctrica o daños en el producto.

26 No instale el producto en ninguna superficie inestable o donde pudiera quedar expuesto a vibraciones, ya que podría volcarse o caerse, provocando lesiones personales o daños en el producto.

27 No instale el producto en ningún lugar expuesto a la luz directa del sol o a temperaturas excesivamente altas (cerca de un calefactor, etc.). Si lo hace, podría provocar daños en el producto.

28 No se siente ni se ponga de pie sobre el producto, ni coloque otros objetos sobre él.
Si lo hace, podría provocar daños en el producto.

29 Baje el volumen al mínimo antes de comenzar la reproducción. Si no lo hace, podrían emitirse ruidos fuertes y provocar deficiencias auditivas.
30 No utilice el producto en ningún lugar donde quede expuesto a cambios rápidos en la temperatura ambiente. Cualquier cambio rápido de la temperatura ambiente podría provocar condensación en el producto, lo que a su vez podría provocar daños en él. Si se produce condensación, deje el producto apagado un tiempo hasta que se seque.
31 No conecte ningún cable si el producto está encendido. Si lo hace podría provocar daños en el producto y en los equipos conectados.
32 Descargue cualquier electricidad estática de su cuerpo o ropa antes de tocar el producto. Si no lo hace, podría provocar daños en el producto.
33 Tienda y conecte los cables correctamente.
Si tira de los cables o quedan atrapados por la pierna de alguien, el producto o los equipos conectados podrían caerse o volcarse, provocando lesiones personales o daños en el producto.
34 Antes de conectar equipos externos, lea atentamente los manuales de instrucciones suministrados con el equipo y realice las conexiones de acuerdo con las instrucciones.

Este aparato no se desconecta de la fuente de alimentación de CA si está conectada a una toma de corriente, aunque la propia aparato esté apagada. A este estado se le llama modo de espera. En este estado, este aparato ha sido diseñada para que consuma un cantidad de corriente muy pequeña.

ADVERTENCIA
Este es un producto clase A. En un entorno doméstico, este producto podría causar interferencias de radio, en cuyo caso el usuario podría tener que tomar las medidas correspondientes.

Nosotros, Revolabs, Inc. (UK), declaramos por la presente que esta unidad cumple con los requisitos esenciales y otras disposiciones pertinentes de la Directiva 1999/5/CE.
Revolabs, Inc. (UK)
190, High Street, Tonbridge, Kent, TN9 1BE, UK.
Tel: +44-1732-366-535

Precauciones de uso

- El producto está diseñado para su uso en oficinas comunes y no para su uso en lugares que precisen de un alto grado de fiabilidad en el tratamiento de vidas humanas o bienes de gran valor.
- Tenga en cuenta que Yamaha no se hará responsable de ningún daño derivado de un uso o configuración inapropiados del producto.
- Dependiendo del entorno de uso, este producto puede provocar ruido en un teléfono, radio, televisión, etc. En tal caso, cambie el lugar de instalación o su orientación.
- Si transfiere este producto a un tercero, entréguele también este manual y los accesorios.
- En el momento de deshacerse del producto, asegúrese de seguir las indicaciones de su administración local.
- No conecte ningún equipo que genere ruidos en la misma línea de alimentación que el producto.

Información para usuarios sobre la recogida y eliminación de los equipos antiguos

Este símbolo en los productos, embalajes y documentos anexos significa que los productos eléctricos y electrónicos no deben mezclarse con los desperdicios domésticos normales.
Para el tratamiento, recuperación y reciclaje apropiados de los productos antiguos, llévelos a puntos de reciclaje correspondientes, de acuerdo con la legislación nacional.

Al deshacerse de estos productos de forma correcta, ayudará a ahorrar recursos valiosos y a impedir los posibles efectos desfavorables en la salud humana y en el entorno que de otro modo se producirían si se trataran los desperdicios de modo inapropiado.

Para obtener más información acerca de la recogida y el reciclaje de los productos antiguos, póngase en contacto con las autoridades locales, con el servicio de eliminación de basuras o con el punto de venta donde adquirió los artículos.

Para los usuarios empresariales de la Unión Europea:
Si desea desechar equipos eléctricos y electrónicos, póngase en contacto con su vendedor o proveedor para obtener más información.

Información sobre la eliminación en otros países fuera de la Unión Europea:
Este símbolo solo es válido en la Unión Europea. Si desea desechar estos artículos, póngase en contacto con las autoridades locales o con el vendedor y pregúnteles el método correcto.

Acerca de Bluetooth®

- Bluetooth es una tecnología para la comunicación inalámbrica que emplea la banda de frecuencia de 2,4 GHz, una banda que puede usarse sin licencia.
- La banda de 2,4 GHz usada por dispositivos compatibles con Bluetooth es una banda de radio compartida por multitud de equipos de diferente tipo. Aunque los dispositivos compatibles con Bluetooth usan una tecnología que minimiza la influencia de otros componentes en la misma banda de radio, dicha influencia puede reducir la velocidad o la distancia de comunicación y, en algunos casos, puede incluso interrumpir las comunicaciones.
- La velocidad de transferencia de las señales y la distancia a la que se puede realizar la comunicación varía en base a la distancia entre los dispositivos en comunicación, la presencia de obstáculos, las condiciones de las ondas de radio y el tipo de equipo.
- Yamaha no garantiza todas las conexiones inalámbricas entre esta unidad y dispositivos compatibles con la función Bluetooth.

Ubicación de las placas identificativas

Las placas identificativas se encuentran en la parte inferior de la Unidad de Control y del micrófono.

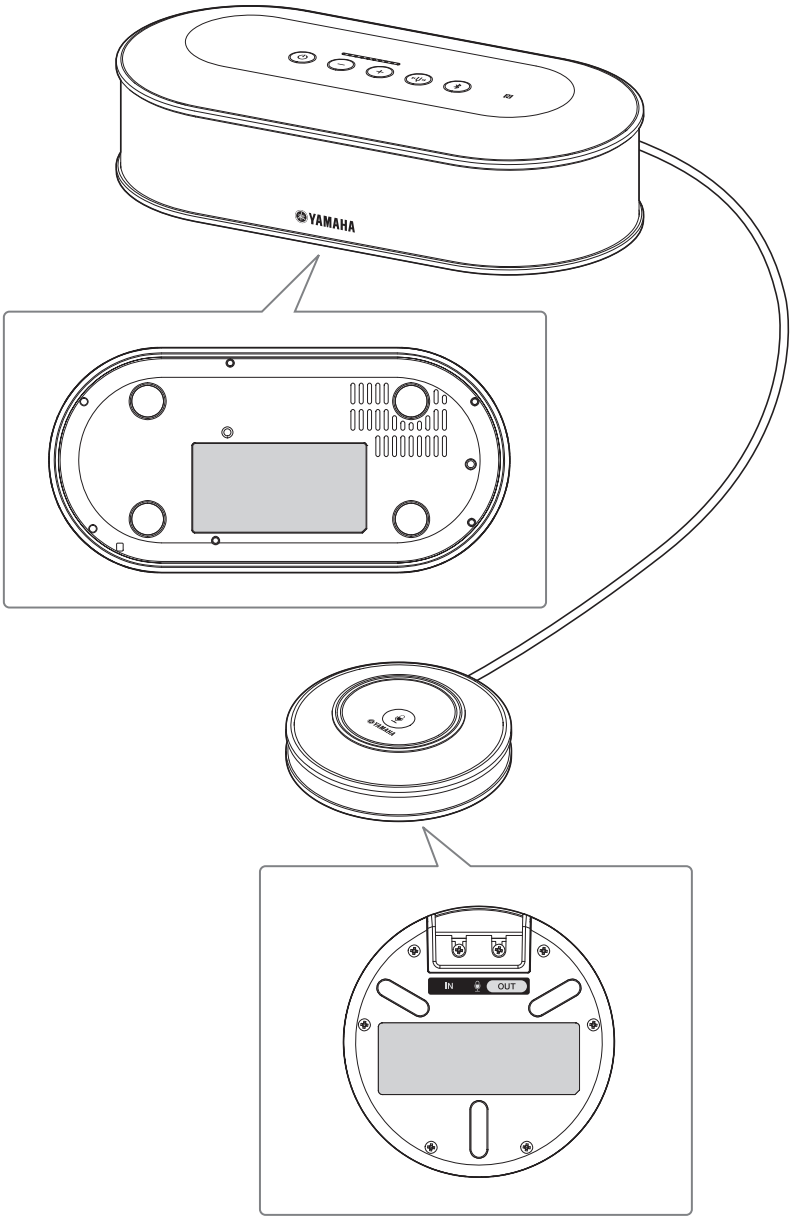

Introducción

Gracias por adquirir un Yamaha YVC-1000. El Yamaha YVC-1000 es un Sistema de Comunicaciones Unificadas entre Micrófono y Altavoces que sirve como terminal de audio al conectarse a un equipo de comunicaciones, como puede ser un PC o Mac, un teléfono inteligente o una tableta, o un sistema de videoconferencia.
Lea este manual en su totalidad antes de instalar y conectar el producto.
Guarde este manual en un lugar seguro para futuras consultas.

- Ninguna parte de este manual puede copiarse o utilizarse bajo ningún concepto sin el permiso de Yamaha.
- El contenido de este manual se aplica a las últimas especificaciones según la fecha de publicación. Para obtener el último manual, acceda al sitio web que se indica abajo y descargue el archivo del manual.
  http://www.yamaha.com/products/en/communication/download/
- Yamaha no acepta ninguna responsabilidad por cualquier pérdida o daño que resulte del uso del producto. La garantía cubre solamente una reparación del producto.

Comprobación del contenido

- 1 Unidad de Control (YVC-CTU1000)
- 1 micrófono (YVC-MIC1000)
- 1 cable de alimentación (3 m)
- 1 cable USB (5 m)
- 1 cable de micrófono (5 m)
- 1 Guía de Inicio Rápido (este manual)

Acerca de este manual

■Acerca de las abreviaturas

En este manual, los nombres de producto se describen del siguiente modo:

- Yamaha YVC-1000: el producto
- Microsoft® Windows®: Windows
- Microsoft® Windows® 7: Windows 7
- Microsoft® Windows® 8: Windows 8
- Microsoft® Windows® 8.1: Windows 8.1
- Microsoft® Windows® 10: Windows 10
- Mac OS® X 10.8: Mac OS X 10.8
- Mac OS® X 10.9: Mac OS X 10.9
- Mac OS® X 10.10: Mac OS X 10.10
- Mac OS® X 10.11: Mac OS X 10.11

■Acerca de las marcas registradas

- Microsoft y Windows son marcas registradas de Microsoft Corporation en los Estados Unidos y en otros países.
- Macintosh y Mac OS son marcas registradas de Apple Inc.
- Android™ es una marca comercial, o una marca comercial registrada, de Google Inc.
- Bluetooth® es una marca registrada de Bluetooth SIG y ha sido utilizada por Yamaha en virtud de su acuerdo de licencia.
- El logotipo NFC (N-Mark) es una marca comercial o marca registrada de NFC Forum, Inc.

Además de este manual, lea otros manuales de instrucciones

Este manual solo contiene información básica.
Para obtener información detallada sobre el uso del producto, lea los siguientes documentos:
Manual del usuario: contiene información sobre el uso del producto, incluyendo ajustes detallados y funciones de utilidad.
Descargue el manual del usuario más actualizado desde la página de descargas de nuestro sitio web.

Para configurar los ajustes del dispositivo de comunicaciones, consulte los manuales de instrucciones suministrados con el equipo.

Uso de las funciones más recientes

Para utilizar las últimas funciones, puede descargar el firmware (programa del producto) desde la página de descargas de nuestro sitio web.

■Página de descarga

http://www.yamaha.com/products/en/communication/download/

Uso de software de código abierto

Este producto utiliza software de código abierto.
Los contenidos de la licencia se incluyen en el manual del usuario.

Mandos y funciones

Unidad de Control (YVC-CTU1000)

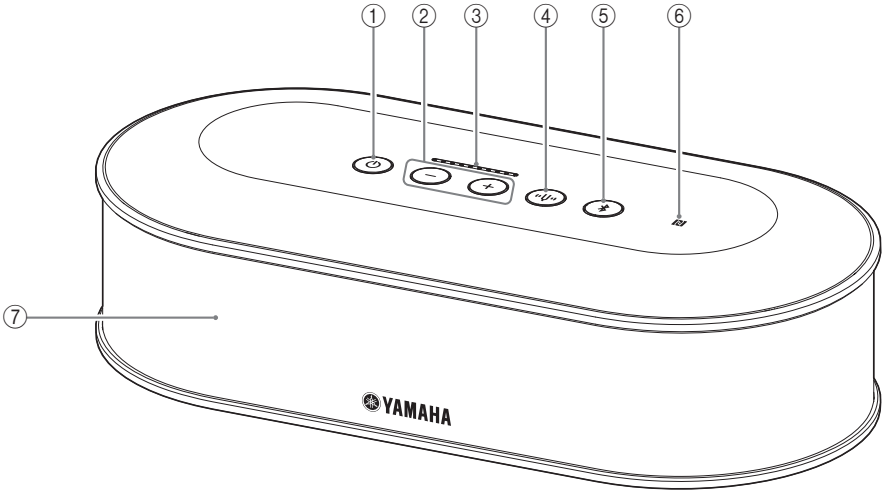

① Botón/indicador de encendido

Púlselo para encender el producto. Manténgalo presionado durante dos segundos o más para pasar al modo de espera. Se ilumina en verde cuando el producto se enciende y se ilumina en rojo durante el modo de espera.

② Botón/indicador de volumen +/-

Púlselo para ajustar el volumen del altavoz. Mantenga presionado el botón adecuado durante 0,5 segundos o más para subir o bajar el volumen paulatinamente.
Pulse los botones + y - simultáneamente durante dos segundos o más para cambiar el dispositivo de salida entre los altavoces incorporados y externos.

③ Indicador de nivel de volumen

Normalmente indica el nivel de entrada de un sonido de entrada. Cuando se ajusta el volumen del altavoz o se selecciona un altavoz de salida, indica los ajustes.

④ Botón/indicador de diapasón

Se ilumina o parpadea en naranja si hay un problema. Si se muestra un problema, pulse el botón del diapasón para activar la guía por voz para el problema detectado.
Si se mantiene presionado durante dos segundos o más, el producto mide automáticamente las condiciones acústicas y adapta los ajustes de audio a unas condiciones óptimas (sintonización de audio automática).

⑤ Botón/indicador de Bluetooth

Púlselo para emparejar o conectar con un teléfono inteligente o tableta compatible con Bluetooth.
Si este botón se pulsa mientras está conectado a un dispositivo Bluetooth, Bluetooth se desconectará.

⑥ Logotipo NFC (N-Mark)

Si se coloca un teléfono inteligente o tableta compatible con Bluetooth y NFC (Near Field Communication, comunicaciones de campo próximo) encima de la N-Mark podrá emparejarlo o conectarlo con el producto, así como desconectarlo.

⑦ Altavoz integrado

Emite el sonido de entrada.

Unidad de Control (YVC-CTU1000): parte trasera

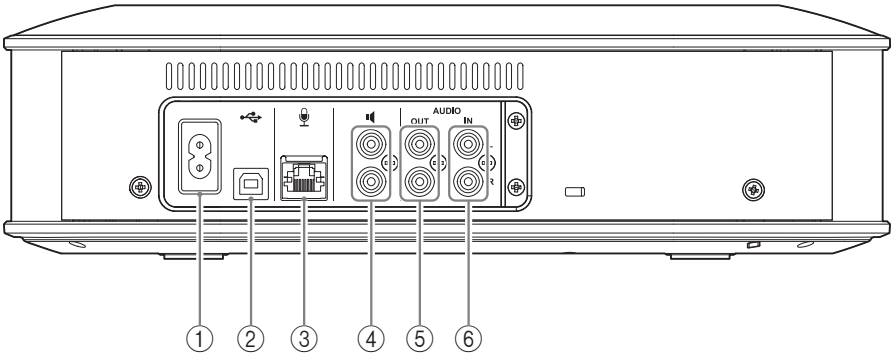

① Terminal de alimentación
Se utiliza para conectar el cable de alimentación suministrado.

② Puerto USB
Se utiliza para conectar el producto a un PC o Mac mediante el cable USB suministrado.

③ Terminal de micrófono
Se utiliza para conectar el micrófono suministrado mediante el cable de micrófono.

④ Terminales de altavoz externo
Se utilizan para conectar los altavoces con un amplificador incorporado.

⑤ Terminales de salida de audio (AUDIO OUT)
Se utilizan para la conexión a los terminales de entrada de audio de un sistema de videoconferencia.

⑥ Terminales de entrada de audio (AUDIO IN)
Se utilizan para la conexión a los terminales de salida de audio de un sistema de videoconferencia.

Unidad de Control (YVC-CTU1000): parte inferior

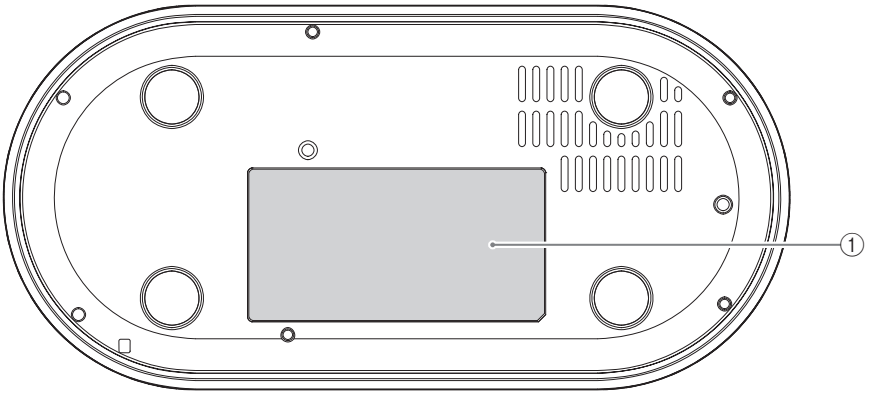

① Placa identificativa
Ofrece los siguientes datos:
Model No.: número de modelo del producto
SERIAL LABEL: número de serie del producto

Micrófono (YVC-MIC1000)

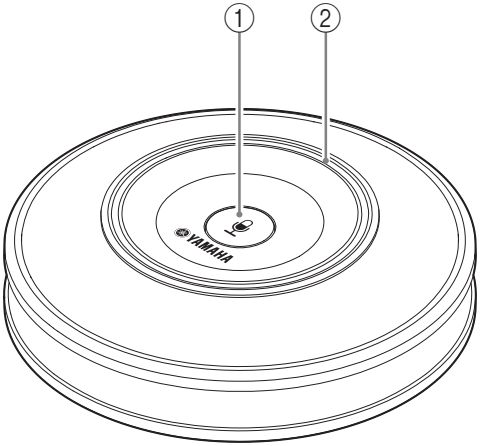

① Botón de silencio del micrófono

Púlselo para desactivar temporalmente (silenciar) el micrófono. Para cancelar la función de silencio, vuelva a pulsarlo.

② Indicador de estado del micrófono

Se ilumina en verde cuando el micrófono está activo. Parpadea en rojo cuando el micrófono está silenciado.

Micrófono (YVC-MIC1000): lateral

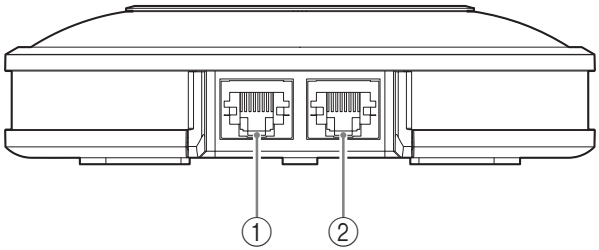

① Terminal de entrada (IN)

Conecta el micrófono opcional (YVC-MIC1000EX) mediante el cable del micrófono.

② Terminal de salida (OUT)

Conecta la Unidad de Control mediante el cable del micrófono.

Micrófono (YVC-MIC1000): parte inferior

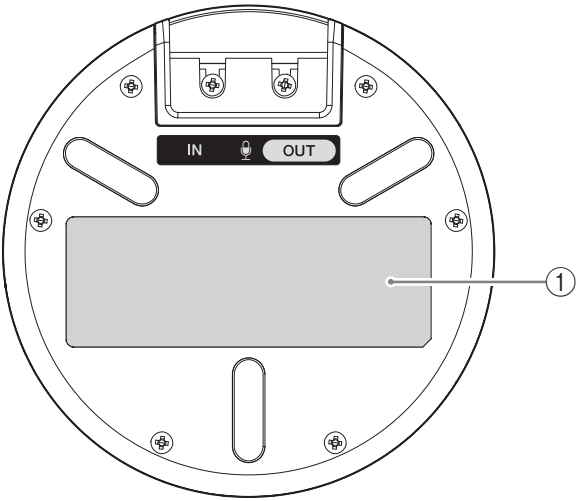

① Placa identificativa

Ofrece los siguientes datos:
Model No.: número de modelo del producto
SERIAL LABEL: número de serie del producto

Preparación para el uso

Instalación

Instale el producto en el lugar donde vaya a utilizarse.

Notas sobre la instalación

- Coloque el micrófono como mínimo a 1 m (3,3 ft) de la Unidad de Control.
- Mantenga el micrófono alejado de cualquier fuente de ruido.

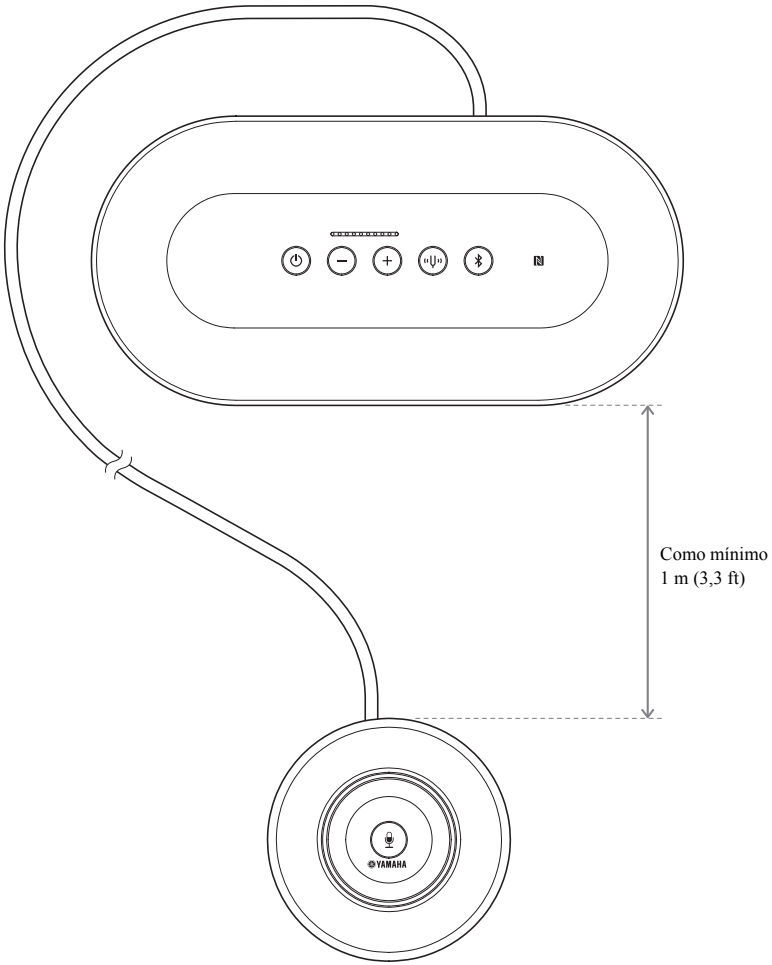

Conexión de los cables de alimentación y del micrófono

Conecte los cables de alimentación y del micrófono suministrados con el producto.

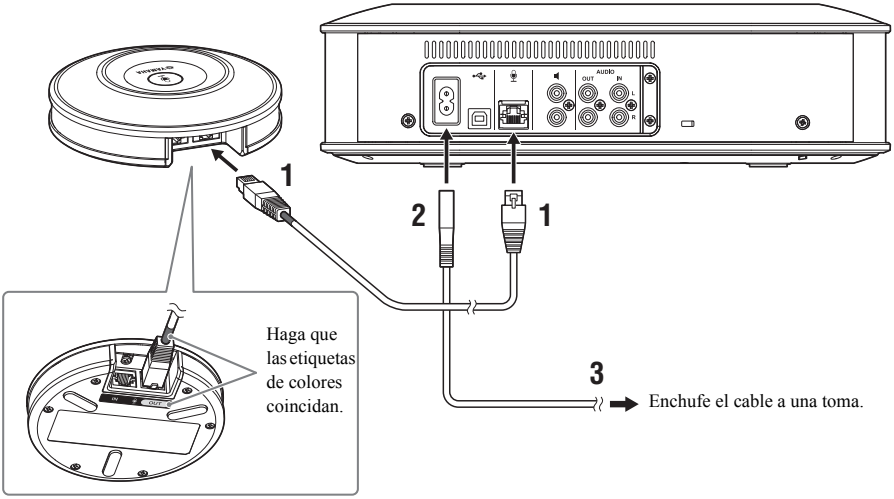

Notas

- Al conectar el cable del micrófono, asegúrese de que coincidan las etiquetas de colores del cable del micrófono y del terminal de salida (OUT) del micrófono.
- Asegúrese de insertar completamente el cable de alimentación en el terminal de alimentación de la Unidad de Control y en la toma.

Punta

Es posible conectar al producto un total de cinco micrófonos, incluyendo el micrófono suministrado y los micrófonos opcionales (YVC-MIC1000EX) (para más información consulte el manual del usuario).

Configuración

Cambio del idioma de la guía de voz

Mientras mantiene pulsado el botón del diapasón (), pulse repetidamente el botón del volumen + (+). El idioma cambia cada vez que se pulsa el botón del volumen + (+).

Para obtener instrucciones detalladas, consulte el manual del usuario.

Conexión a dispositivos de comunicaciones

Conexión a un PC o Mac mediante el cable USB

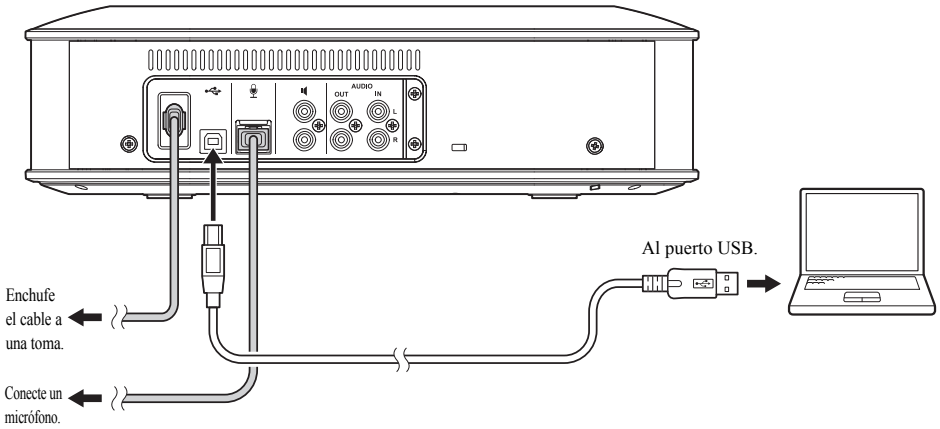

Tras conectar el producto, enciéndalo y confirme que el PC o Mac lo ha reconocido correctamente.
Para obtener instrucciones detalladas, consulte el manual del usuario.

Conexión a un sistema de videoconferencia a través de cables de audio

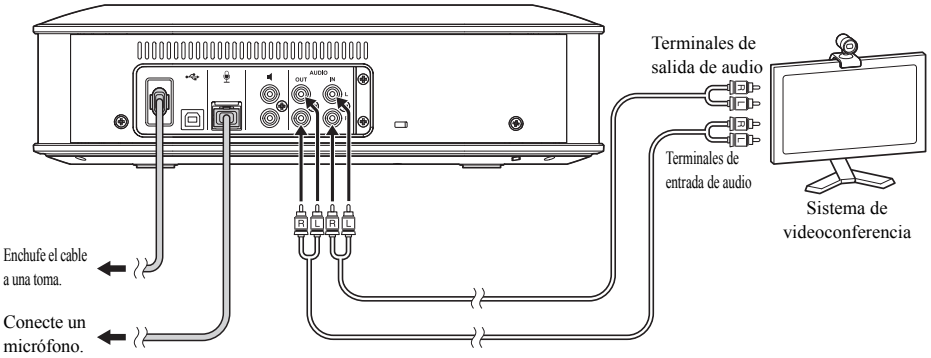

Una vez conectado el producto, cambie los ajustes del sistema de videoconferencia de forma que el producto pueda utilizarse como micrófono y altavoz.
Para obtener instrucciones detalladas, consulte el manual del usuario.

Conexión a un teléfono inteligente o tableta a través de Bluetooth

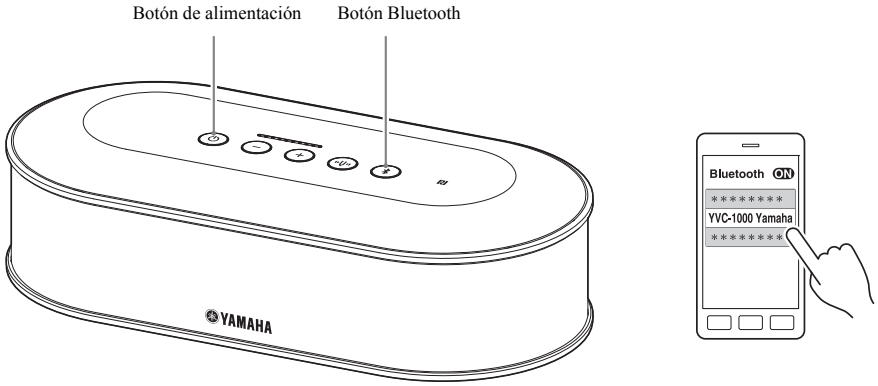

■Emparejamiento

1 Pulse el botón de encendido para encender el producto.
2 Pulse el botón Bluetooth.
El botón Bluetooth parpadea en azul.
3 Mantenga presionado el botón Bluetooth durante dos segundos o más.
El botón Bluetooth parpadea en azul rápidamente para indicar que es posible realizar el emparejamiento.
4 Realice el emparejamiento usando el teléfono inteligente o tableta.

■Conexión por Bluetooth a un teléfono inteligente o tableta ya emparejado

1 Pulse el botón de encendido para encender el producto.
2 Pulse el botón Bluetooth.
El botón Bluetooth parpadea en azul para indicar que el dispositivo puede conectarse por Bluetooth.
3 Realice la conexión por Bluetooth usando el teléfono inteligente o tableta.
Una vez establecida la conexión, el botón Bluetooth se ilumina en azul.

Para obtener instrucciones detalladas, consulte el manual del usuario.

Especificaciones

Generales

Interfaz:	Unidad de Control: USB 2.0 a alta velocidad, Bluetooth, NFC (Near Field Communication), Terminales de entrada de audio (patilla RCA estéreo), terminales de salida de audio (patilla RCA estéreo), 2 terminales de altavoz externo (patilla RCA), terminal de alimentación, terminal de micrófono Micrófono: terminales de entrada y salida
Consumo de potencia (máx.):	20 W (un micrófono conectado), 35 W (cinco micrófonos conectados)
Estándar de radiointerferencias:	EN55013/20, EN55022/24
Entorno de funcionamiento:	Temperatura: 0 a 40°C (32 a 104°F) Humedad: 20 a 85%
Entorno de almacenamiento:	Temperatura: -20 a +50°C (-4 a +122°F) Humedad: 10 a 90% (sin condensación)
Dimensiones:	Unidad de Control (An x Al x Prf): 332 x 95 x 162 mm (13,1 x 3,74 x 6,38 in) Micrófono (An x Al x Prf): 136 x 36 x 136 mm (5,35 x 1,42 x 5,35 in)
Peso:	Unidad de Control: 1,8 kg (4,0 lbs) Micrófono: 0,4 kg (0,9 lbs)
Fuente de alimentación:	AC 220 a 240 V (50 Hz)
Entorno de PC:	Sistema operativo: Windows 10 a 32/64 bits, Windows 8.1 a 32/64 bits, Windows 8 a 32/64 bits (*1), Windows 7 a 32/64 bits USB: USB 2.0 o posterior
Entorno para Mac:	Sistema operativo: Mac OS X 10.11, Mac OS X 10.10, Mac OS X 10.9, Mac OS X 10.8 USB: USB 2.0 o posterior
Bluetooth:	Especificación de Bluetooth versión: 2.1 + EDR Perfiles admitidos: HFP (1.6), A2DP Códec admitido: SBC, mSBC, CVSD Salida inalámbrica: Clase 2 Distancia máxima de comunicación: 10 m
NFC:	Dispositivos compatibles: dispositivos Android compatibles con NFC, versiones 4.1, 4.2, 4.3 y 4.4
Guía por voz:	inglés, japonés, chino, coreano, francés, español, alemán
Accesorios:	Cable de alimentación (3 m), cable USB (5 m), cable del micrófono (5 m), Guía de Inicio Rápido
Otros:	Actualización de firmware (transferencia desde PC mediante USB)

(*1) En enero de 2016, junto con el fin del soporte de Microsoft Windows 8, hemos terminado el soporte para este producto.

Audio

Micrófonos:	3 unidireccionales
Altavoz:	1 de gama completa
Ancho de banda de frecuencia para captador de sonido:	100 a 20.000 Hz
Ancho de banda de frecuencia para reproducción:	100 a 20.000 Hz
Procesamiento de señales:	Cancelador de eco adaptativo, reducción de ruido, seguimiento automático, control de ganancia automático, ecualizador ambiental automático, desreverberación, sintonización de audio automática

Índice

Precauções de segurança **2**

Precauções de utilização **4**
Sobre o Bluetooth® 4

Localização das placas de identificação **5**

Introdução **6**
Verificar o conteúdo da embalagem 6
Sobre este manual 6
Leia também os outros manuais de instruções 7
Utilizar as funções mais recentes 7
Utilizar software open source 7

Controlos e funções **8**
Unidade de controlo (YVC-CTU1000) 8
Unidade de controlo (YVC-CTU1000): parte posterior 9
Unidade de controlo (YVC-CTU1000): parte inferior 9
Microfone (YVC-MIC1000) 10
Microfone (YVC-MIC1000): parte lateral 10
Microfone (YVC-MIC1000): parte inferior 11

Configurar para utilizar **12**
Instalação 12
Ligar o microfone e os cabos de alimentação 13

Alterar as definições **13**
Alterar o idioma do comando por voz 13

Ligar a um equipamento de comunicação **14**
Ligar a um PC ou Mac com um cabo USB 14
Ligar a um sistema de videoconferência com cabos áudio 14
Ligar a um smartphone ou tablet por Bluetooth 15

Especificações **16**
Geral 16
Áudio 17

Precauções de segurança

1 Retire imediatamente a ficha de alimentação da tomada elétrica, caso se verifique qualquer uma das situações descritas em baixo. Caso contrário, poderá ocorrer um incêndio ou poderá sofrer um choque elétrico. Solicite a reparação ou a inspeção do produto no revendedor onde o adquiriu.
   • Ocorrência de um odor ou ruído invulgar.
   • Libertação de fumo.
   • O produto está avariado.
   • O produto foi exposto a água.
2 Tenha cuidado para não danificar o cabo de alimentação. Caso contrário poderá provocar um incêndio, sofrer um choque elétrico ou danificar o produto.
   • Não coloque objetos pesados sobre o cabo.
   • Não efetue qualquer modificação ao cabo.
   • Não fixe o cabo com agrafos.
   • Não utilize força excessiva ao manusear o cabo.
   • Mantenha o cabo afastado de todas as fontes de calor.
3 Utilize apenas o cabo de alimentação fornecido com o produto. Caso contrário poderá provocar um incêndio, sofrer um choque elétrico ou danificar o produto.
4 Certifique-se de que a tensão da fonte de alimentação corresponde à tensão especificada. Caso contrário poderá provocar um incêndio, sofrer um choque elétrico ou danificar o produto.
5 Ligue a ficha de alimentação a uma tomada que esteja visível e acessível, para garantir que pode remover a ficha facilmente, caso seja necessário.
6 Ao inserir a ficha de alimentação na tomada, certifique-se de que a empurra ao máximo e de que esta fica segura. Se a ficha ficar com folga poderá provocar um choque elétrico. Poderá também resultar na acumulação de pó na ficha, o que poderia provocar o seu aquecimento ou um incêndio.
7 Verifique qual a corrente suportada pela tomada ou pela extensão e certifique-se de que o produto não a excede. Se a extensão sobreaquecer ou ficar danificada poderá provocar um incêndio.
8 Não toque nos terminais com os dedos ou objetos metálicos. Caso contrário poderá sofrer um choque elétrico ou danificar o produto.
9 Certifique-se de que o produto não cai nem sofre impactos fortes. As peças internas podem partir-se, o que pode provocar um choque elétrico, incêndio ou danificar o produto.
10 Se o produto ficar danificado, solicite a sua reparação ou inspeção junto de um revendedor.
   Se o continuar a utilizar, poderá provocar um incêndio ou sofrer um choque elétrico.
11 Não desmonte nem faça qualquer alteração a este produto. Caso contrário poderá provocar um incêndio, sofrer um choque elétrico ou danificar o produto.
12 Não impeça a dissipação do calor.
   – Não coloque um pano, napperon ou qualquer outro objeto em cima do produto.
   – Não coloque o produto em cima de um tapete, carpete, etc.
   – Não tente colocar nem force o produto a entrar num espaço pequeno onde a circulação de ar é fraca.
   – Não obstrua os orifícios de ventilação.
   Deixe pelo menos 1 cm de espaço relativamente à parte superior do produto, 1 cm relativamente aos lados esquerdo e direito e 5 cm relativamente à parte posterior para permitir a ventilação.
   Caso contrário, o calor poderá ficar preso dentro do produto e provocar um incêndio ou danificar o produto.
13 Não coloque o produto num espaço exterior ou num local em que possa ficar exposto a água.
   Caso contrário poderá provocar um incêndio, sofrer um choque elétrico ou danificar o produto.
14 Não instale o produto num local em que fique exposto a pó ou humidade, fumo ou vapor oleosos ou gases corrosivos. Caso contrário poderá provocar um incêndio, sofrer um choque elétrico ou danificar o produto.
15 Certifique-se de que o produto fica nivelado.
   Não o vire ao contrário nem coloque na vertical. Caso contrário poderá provocar um incêndio, sofrer um choque elétrico ou danificar o produto.
16 Evite instalar o produto num local onde objetos estranhos possam cair e entrar dentro do produto e/ou onde este possa estar exposto a gotas ou a salpicos. Não coloque os seguintes objetos em cima do produto:
   • Outros equipamentos, pois podem danificar e/ou provocar a descoloração da superfície do produto.
   • Objetos com chamas (por exemplo velas), pois estas podem provocar incêndios, danificar o produto e/ou causar ferimentos corporais.
   • Recipientes com líquido, já que estes podem cair e o utilizador poderá sofrer um choque elétrico devido ao líquido, que poderá também danificar o produto.
17 Não insira objetos estranhos, como objetos metálicos ou de papel, no produto.
   Caso contrário poderá provocar um incêndio, sofrer um choque elétrico ou danificar o produto.
18 Se ouvir trovoada, evite tocar no produto.
   Caso contrário, poderá sofrer um choque elétrico.
19 Remova periodicamente toda a sujidade e pó da ficha de alimentação. Caso contrário poderá provocar um incêndio.
20 O produto deve ser utilizado a, pelo menos, 22 cm de distância de pessoas com um pacemaker, desfibrilhador ou um dispositivo semelhante.
   Caso contrário o funcionamento do dispositivo poderá ser afetado, o que poderá provocar um acidente grave.
21 Não utilizar este produto perto de equipamento médico. As ondas de rádio deste produto podem ter um impacto negativo no funcionamento do equipamento médico eletrónico. Não utilize este produto em locais onde existam restrições às ondas de rádio, como perto de equipamento médico.
22 Tenha cuidado para não danificar os cabos USB e do microfone.
   • Não coloque objetos pesados sobre os cabos.
   • Não modifique os cabos.
   • Não fixe os cabos com agrafos.
   • Não utilize força excessiva ao manusear os cabos.
   • Não coloque os cabos perto de fontes de calor.
   Caso contrário poderá provocar um incêndio, sofrer um choque elétrico ou danificar o produto.
23 Utilize apenas os cabos USB e de microfone fornecidos com o produto.
   Utilizar outros cabos USB ou de microfone poderá provocar incêndios, choque elétrico ou danificar o produto.
24 Se não for utilizar este produto durante muito tempo, não se esqueça de desligar todas as fichas de alimentação.
   Caso contrário, poderá ocorrer um incêndio ou poderá sofrer um choque elétrico.
25 Certifique-se de que as suas mãos estão secas quando ligar ou desligar a ficha de alimentação ou os cabos.
   Caso contrário poderá sofrer um choque elétrico ou danificar o produto.
26 Não instale o produto num local instável ou onde possa ficar exposto a vibrações, já que isso o poderia fazer cair ou virar-se, o que poderia provocar ferimentos ou danificar o produto.
27 Não instale o produto num local onde possa ficar exposto à luz direta do sol ou a temperaturas extremamente elevadas (perto de um aquecedor, etc.). Caso contrário poderá danificar o produto.
28 Não se sente/coloque de pé em cima do produto nem coloque outros objetos sobre o mesmo.
   Caso contrário poderá danificar o produto.

29 Baixe o volume ao mínimo antes de iniciar a reprodução. Caso contrário poderão ser emitidos sons altos que poderão provocar problemas de audição.
30 Não utilize o produto em locais onde este fique exposto a alterações rápidas na temperatura ambiente. Uma alteração rápida na temperatura ambiente poderia resultar na formação de condensação no produto, o que poderia danificá-lo. Em caso de condensação, mantenha o produto desligado durante algum tempo até que este seque.
31 Não ligue nenhum cabo ao produto enquanto este estiver ligado. Caso contrário poderá danificar o produto e os equipamentos que forem ligados.
32 Elimine toda a eletricidade estática do corpo e da roupa, antes de tocar no produto. Caso contrário poderá danificar o produto.
33 Ligue e organize os cabos de modo que não sejam um obstáculo. Se os cabos forem puxados ou ficarem presos nas pernas de uma pessoa, o produto e os equipamentos ligados poderão ser puxados ou cair, o que poderá provocar ferimentos ou danificar o produto.
34 Antes de ligar equipamentos externos, leia cuidadosamente os manuais de instruções fornecidos com o equipamento e faça as ligações segundo as instruções.

Enquanto estiver ligada à tomada elétrica CA, esta unidade continua a receber energia elétrica, mesmo que esteja desligada. Este estado é designado por modo de espera. Esta unidade foi concebida para consumir muito pouca energia neste estado.

ADVERTÊNCIA

Este é um produto de classe A. Num ambiente doméstico, este produto pode causar interferências radioelétricas, podendo ser necessário que o utilizador tome medidas adequadas.

Nós, Revolabs, Inc. (UK), declaramos por este meio que esta unidade está em conformidade com os requisitos essenciais e outras provisões relevantes da Diretiva 1999/5/CE.

Revolabs, Inc. (UK)
190, High Street, Tonbridge, Kent, TN9 1BE, UK.
Tel: +44-1732-366-535

CE

Precauções de utilização

- Este produto foi concebido para ser utilizado em espaços normais, não estando apto a ser utilizado em atividades que exijam um elevado grau de fiabilidade, como a gestão de vidas humanas ou bens de elevado valor.
- Note que a Yamaha não assume qualquer responsabilidade pelos danos provocados pela utilização ou configuração incorretas do produto.
- Consoante o ambiente de utilização, este produto pode gerar ruído em telefones, rádios, televisões, etc. Se isso ocorrer, instale o produto noutro local ou altere a sua orientação.
- Se entregar este produto a terceiros, entregue também este manual e os acessórios fornecidos.
- Siga as instruções do governo local para a eliminação deste produto.
- Não ligue nenhum equipamento que crie ruído à mesma linha elétrica do produto.

Informações para os utilizadores relativas à recolha e eliminação de equipamentos usados

Este símbolo, presente em produtos, embalagens e/ou incluído na documentação associada, indica que os produtos elétricos e eletrónicos usados não devem ser eliminados juntamente com os resíduos domésticos em geral.
O procedimento correto consiste no tratamento, recuperação e reciclagem de produtos usados, pelo que deve proceder à respetiva entrega nos pontos de recolha adequados, em conformidade com a legislação nacional em vigor.

A eliminação destes produtos de forma adequada permite poupar recursos valiosos e evitar potenciais efeitos prejudiciais para a saúde pública e para o ambiente, associados ao processamento incorreto dos resíduos.

Para mais informações relativas à recolha e reciclagem de produtos usados, contacte as autoridades locais, o serviço de eliminação de resíduos ou o ponto de venda onde foram adquiridos os itens relevantes.

Informações para utilizadores empresariais na União Europeia:
Para proceder à eliminação de equipamento elétrico e eletrónico, contacte o seu revendedor ou fornecedor para obter informações adicionais.

Informações relativas à eliminação em países não pertencentes à União Europeia:
Este símbolo é válido exclusivamente na União Europeia. Caso pretenda eliminar este tipo de itens, contacte as autoridades locais ou o seu revendedor e informe-se acerca do procedimento correto para proceder à respetiva eliminação.

Sobre o Bluetooth®

- O Bluetooth é uma tecnologia que utiliza comunicação sem fios na banda de frequência de 2,4 GHz, uma banda que pode ser utilizada sem licença.
- A banda de 2,4 GHz utilizada pelos dispositivos compatíveis com Bluetooth é uma banda de rádio partilhada por muitos tipos de equipamento. Embora os dispositivos compatíveis com Bluetooth possuam tecnologia para minimizar a influência de outros equipamentos que utilizem a mesma banda rádio, essa influência pode ainda assim reduzir a velocidade e a distância das comunicações e, nalguns casos, pode até mesmo interrompê-las.
- A velocidade de transferência do sinal e a distância na qual a comunicação é possível variam consoante a distância entre os dispositivos de comunicação, a presença de obstáculos, o estado das ondas de rádio e o tipo de equipamento.
- A Yamaha não garante que todas as ligações sem fios entre este produto e os dispositivos compatíveis com Bluetooth funcionem.

Localização das placas de identificação

As placas de identificação estão localizadas na parte inferior da unidade de controlo e no microfone.

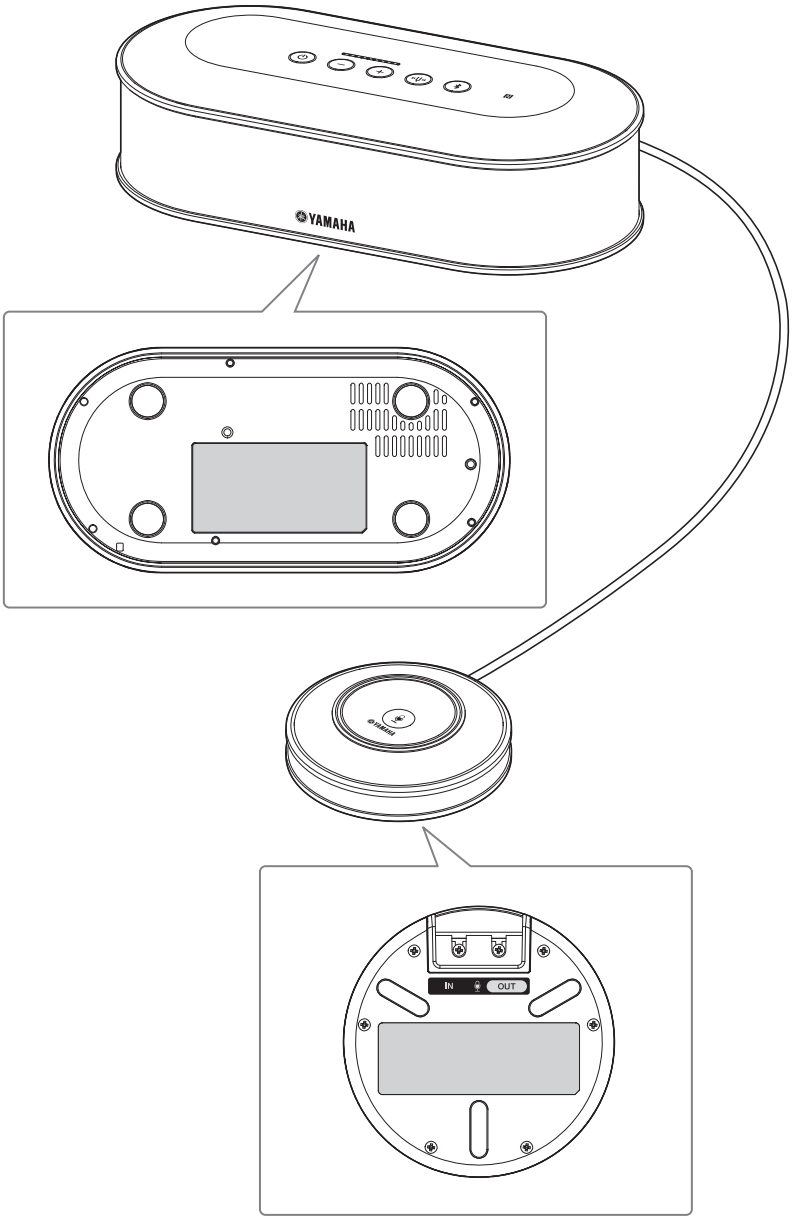

Introdução

Obrigado por ter adquirido o Yamaha YVC-1000. O YVC-1000 é um sistema de comunicações unificadas entre microfone e altifalante que funciona como um terminal áudio, quando ligado a equipamento de comunicação, como um PC ou Mac, um smartphone, tablet ou sistema de videoconferência.
Leia este manual cuidadosamente antes de instalar e ligar o produto.
Mantenha este manual num local seguro para referência futura.

- É proibido copiar ou utilizar qualquer parte deste manual sem permissão da Yamaha.
- O conteúdo deste manual se aplica às especificações mais recentes a partir da data de publicação. Para obter o manual mais recente, acesse o site abaixo e faça o download do arquivo do manual.
  http://www.yamaha.com/products/en/communication/download/
- A Yamaha não é responsável por quaisquer perdas ou corrupção de dados resultantes da utilização do produto. Note que a garantia só abrange a reparação do produto.

Verificar o conteúdo da embalagem

- Unidade de controlo (YVC-CTU1000) x 1
- Microfone (YVC-MIC1000) x 1
- Cabo de alimentação (3 m) x 1
- Cabo USB (5 m) x 1
- Cabo de microfone (5 m) x 1
- Guia de início rápido (este manual) x 1

Sobre este manual

■Sobre as abreviaturas

Neste manual, os nomes dos produtos são abreviados da seguinte forma.

- Yamaha YVC-1000: o produto
- Microsoft® Windows®: Windows
- Microsoft® Windows® 7: Windows 7
- Microsoft® Windows® 8: Windows 8
- Microsoft® Windows® 8.1: Windows 8.1
- Microsoft® Windows® 10: Windows 10
- Mac OS® X 10.8: Mac OS X 10.8
- Mac OS® X 10.9: Mac OS X 10.9
- Mac OS® X 10.10: Mac OS X 10.10
- Mac OS® X 10.11: Mac OS X 10.11

■Sobre as marcas comerciais

- Microsoft e Windows são marcas comerciais registadas da Microsoft Corporation nos Estados Unidos e noutros países.
- Macintosh, Mac e Mac OS são marcas comerciais registadas da Apple Inc.
- Android™ é uma marca comercial ou uma marca comercial registada da Google Inc.
- Bluetooth® é uma marca comercial registada da Bluetooth SIG e é utilizada pela Yamaha em conformidade com um acordo de licença.
- O logótipo NFC (N-Mark) é uma marca comercial ou uma marca comercial registada do NFC Forum, Inc.

Leia também os outros manuais de instruções

Este manual contém apenas as informações mais importantes.
Para mais informações sobre como utilizar o produto, leia o seguinte:
O manual do utilizador: contém informações sobre a utilização do produto, incluindo definições detalhadas e funções úteis.
Transfira o manual do utilizador mais recente a partir da página de transferências do nosso website.

Para configurar as definições do equipamento de comunicação, consulte os manuais de instruções fornecidos com o equipamento.

Utilizar as funções mais recentes

Pode transferir o firmware (programa do produto) da página de transferências do nosso website para poder utilizar as funções mais recentes.

■Página de transferências

http://www.yamaha.com/products/en/communication/download/

Utilizar software open source

Este produto utiliza software open source.
A licença deste software está no manual do utilizador.

Controlos e funções

Unidade de controlo (YVC-CTU1000)

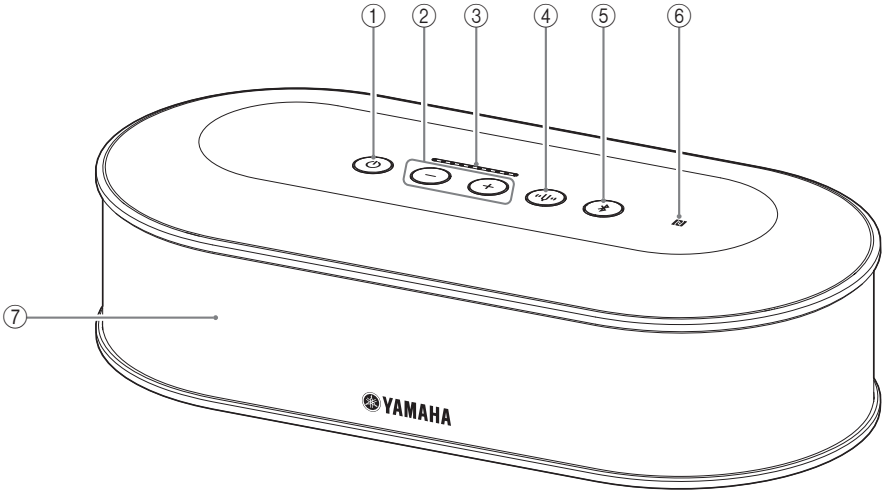

① Botão/indicador de alimentação

Prima para ligar o produto. Mantenha o botão de alimentação premido durante dois ou mais segundos para entrar no modo de espera. Acende-se a verde quando o produto está ligado e a vermelho no modo de espera.

② Botão/indicador de volume +/-

Prima para ajustar o volume do altifalante. Mantenha um dos botões premido durante mais de 0,5 segundos, conforme pretenda aumentar ou diminuir o volume. Prima ambos os botões +/- simultaneamente durante dois ou mais segundos para alternar entre o altifalante incorporado e os altifalantes externos.

③ Indicador do nível de volume

Normalmente indica o nível de entrada da entrada de voz. Indica as definições quando se ajusta o volume do altifalante ou quando se seleciona um altifalante externo.

④ Botão/indicador de diapasão

Acende-se ou pisca a cor de laranja se houver um problema. Se estiver a indicar um problema, prima o botão do diapasão para ativar as instruções por voz sobre o problema detetado.

Quando é premido durante dois segundos ou mais, o produto mede automaticamente as condições acústicas e otimiza as definições de áudio (afinação automática do som).

⑤ Botão/indicador Bluetooth

Prima para emparelhar ou ligar a um smartphone ou tablet compatível com Bluetooth.
Se este botão for premido enquanto o produto está ligado a um dispositivo Bluetooth, a ligação é terminada.

⑥ Logótipo NFC (N-Mark)

Colocar um smartphone ou tablet compatível com Bluetooth e equipado com NFC (comunicação de campo próximo) sobre o N-Mark permite-lhe emparelhar, ligar ou desligar o produto.

⑦ Altifalante incorporado

Reproduz a entrada de voz.

Unidade de controlo (YVC-CTU1000): parte posterior

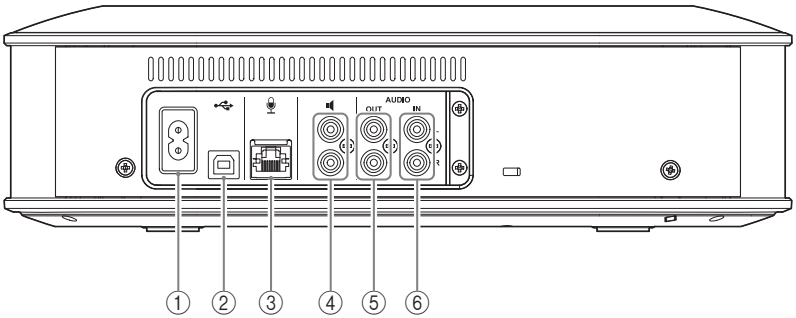

① Terminal de alimentação
Para ligar o cabo de alimentação fornecido.

② Porta USB
Para ligar o produto a um PC ou Mac com o cabo USB fornecido.

③ Terminal do microfone
Para ligar o microfone fornecido com o cabo de microfone.

④ Terminais dos altifalantes externos
Para ligar altifalantes com amplificador incorporado.

⑤ Terminais de saída de áudio (AUDIO OUT)
Para ligar os terminais de entrada de áudio de um sistema de videoconferência.

⑥ Terminais de entrada de áudio (AUDIO IN)
Para ligar os terminais de saída de áudio de um sistema de videoconferência.

Unidade de controlo (YVC-CTU1000): parte inferior

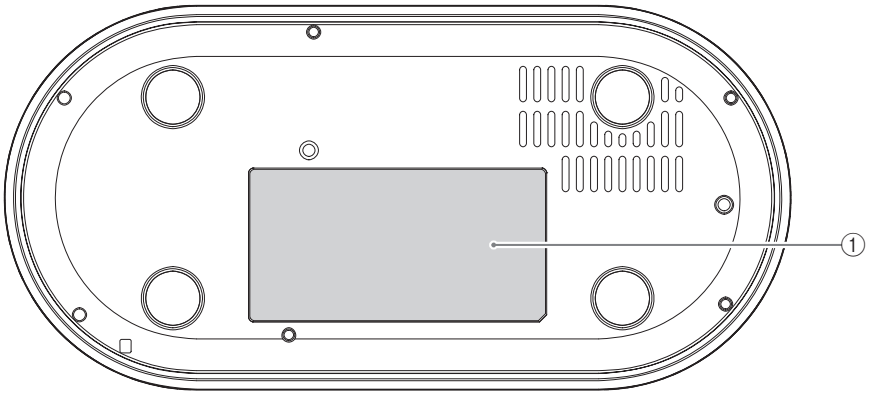

① Placa de identificação
Contém as seguintes informações.
Model No.: número de modelo do produto
SERIAL LABEL: número de série do produto

Microfone (YVC-MIC1000)

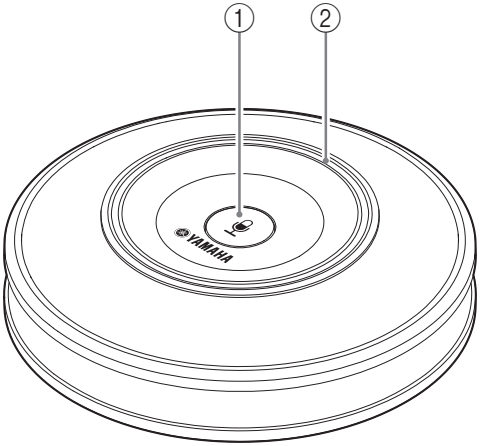

① Botão para silenciar o microfone
Prima para desligar (silenciar) o microfone temporariamente. Para cancelar a função silenciar, prima-o novamente.

② Indicador de estado do microfone
Acende-se a verde quando o microfone está ativo. Pisca a vermelho quando o microfone está no modo de silêncio.

Microfone (YVC-MIC1000): parte lateral

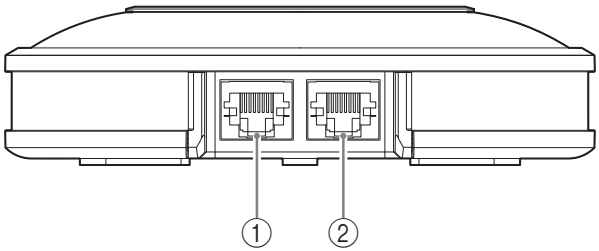

① Terminal de entrada (IN)
Para ligar o microfone adicional (YVC-MIC1000EX) com o cabo de microfone.

② Terminal de saída (OUT)
Para ligar a unidade de controlo com o cabo de microfone.

Microfone (YVC-MIC1000): parte inferior

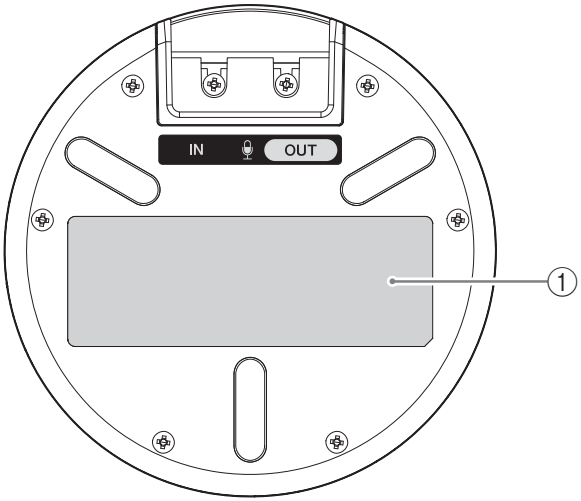

① Placa de identificação

Contém as seguintes informações.
Model No.: número de modelo do produto
SERIAL LABEL: número de série do produto

Configurar para utilizar

Instalação

Instale o produto no local onde vai ser utilizado.

Notas sobre a instalação

- Coloque o microfone a, pelo menos, 1 m (3,3 ft) da unidade de controlo.
- Mantenha o microfone afastado das fontes de ruído.

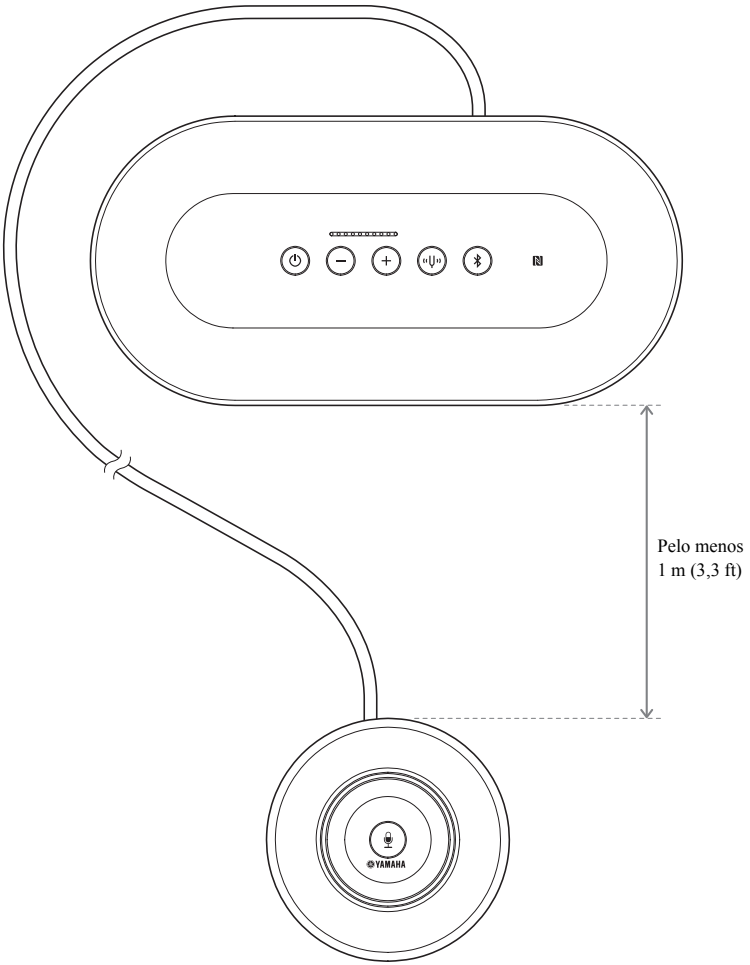

Ligar o microfone e os cabos de alimentação

Ligue o microfone e os cabos de alimentação fornecidos com o produto.

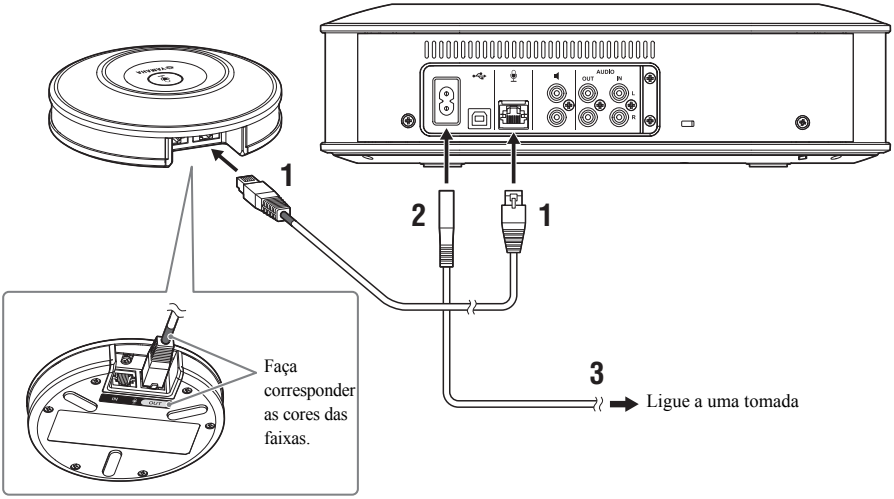

Notas

- Quando ligar o cabo do microfone, faça corresponder as faixas de cor do cabo com as faixas de cor no terminal de saída (OUT) do microfone.
- Insira completamente o cabo de alimentação no terminal de alimentação da unidade de controlo e na tomada.

Sugestão

Pode ligar até cinco microfones a este produto, incluindo o microfone fornecido e microfones adicionais (YVC-MIC1000EX). (Para mais informações, consulte o manual do utilizador.)

Alterar as definições

Alterar o idioma do comando por voz

Premindo o botão de diapasão ((ψ)), prima o botão de volume + ((+)) repetidamente. O idioma altera cada vez que premir o botão de volume + ((+)).
Para instruções mais detalhadas, consulte o manual do utilizador.

Ligar a um equipamento de comunicação

Ligar a um PC ou Mac com um cabo USB

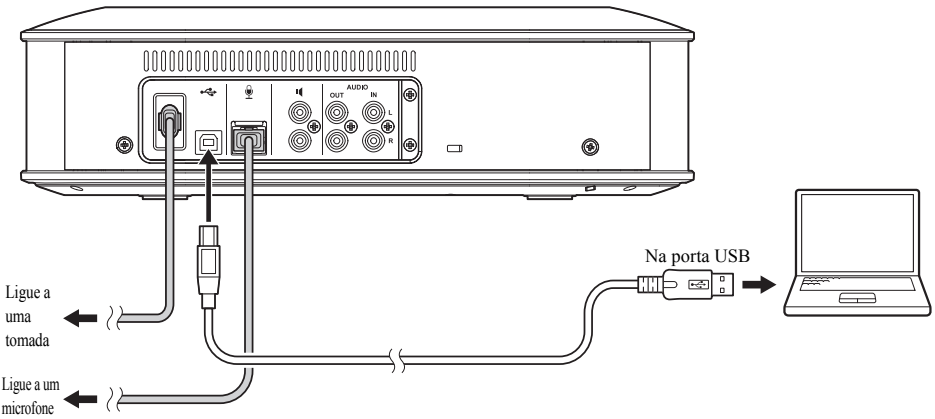

Depois de ligar os cabos, ligue o produto e confirme que este é corretamente reconhecido pelo PC ou Mac.
Para instruções mais detalhadas, consulte o manual do utilizador.

Ligar a um sistema de videoconferência com cabos áudio

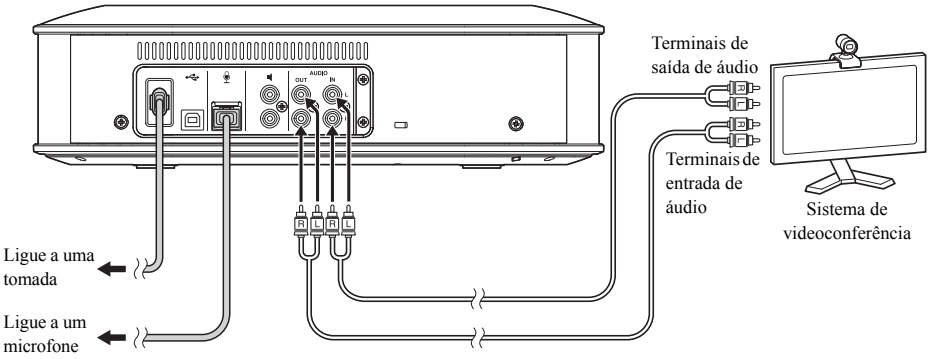

Depois de ligar os cabos, altere as definições do sistema de videoconferência para que este utilize o produto como microfone e altifalante.
Para instruções mais detalhadas, consulte o manual do utilizador.

Ligar a um smartphone ou tablet por Bluetooth

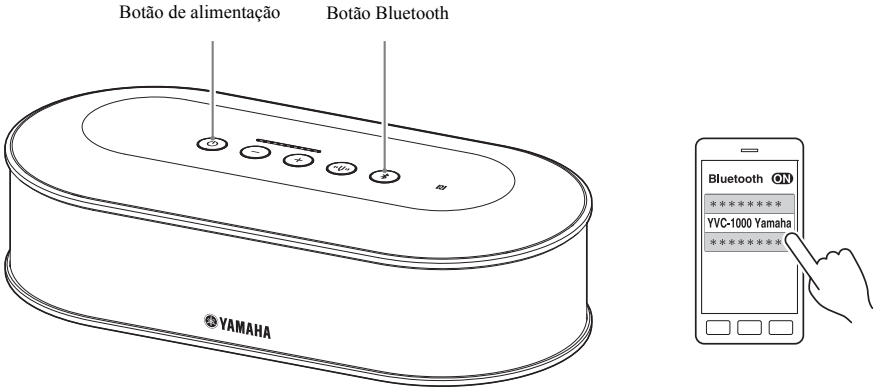

■Emparelhar

1 Prima o botão de alimentação para ligar o produto.
2 Prima o botão Bluetooth.
O botão Bluetooth pisca a azul.
3 Mantenha o botão Bluetooth premido durante dois ou mais segundos.
O botão Bluetooth pisca rapidamente a azul para indicar que o emparelhamento pode ser realizado.
4 Realize o procedimento de emparelhamento com o smartphone ou tablet.

■Ligar a um smartphone ou tablet emparelhado por Bluetooth

1 Prima o botão de alimentação para ligar o produto.
2 Prima o botão Bluetooth.
O botão Bluetooth pisca a azul para indicar que o produto pode ser ligado por Bluetooth.
3 Realize o procedimento de ligação por Bluetooth com o smartphone ou tablet.
Quando a ligação estiver estabelecida, o botão Bluetooth ficará aceso a azul.

Para instruções mais detalhadas, consulte o manual do utilizador.

Especificações

Geral

Interface:	Unidade de controlo: USB 2.0 de alta velocidade, Bluetooth, NFC (comunicação de campo próximo), Terminais de entrada de áudio (ficha RCA estéreo), terminais de saída de áudio (ficha RCA estéreo), terminal do altifalante externo (ficha RCA) x 2, terminal de alimentação, terminal do microfone Microfone: terminais de entrada e de saída
Consumo de energia (máx.):	20 W (um microfone ligado), 35 W (cinco microfones ligados)
Norma relativa a interferências radioelétricas:	EN55013/20, EN55022/24
Ambiente de funcionamento:	Temperatura: 0 °C a 40 °C (32 °F a 104 °F) Humidade: 20% a 85% (sem condensação)
Ambiente de armazenamento:	Temperatura: -20 °C a 50 °C (-4 °F a 122 °F) Humidade: 10% a 90% (sem condensação)
Dimensões:	Unidade de controlo (L x A x P): 332 x 95 x 162 mm (13,1 x 3,74 x 6,38 pol) Microfone (L x A x P): 136 x 36 x 136 mm (5,35 x 1,42 x 5,35 pol)
Peso:	Unidade de controlo: 1,8 kg (4,0 lb) Microfone: 0,4 kg (0,9 lb)
Fonte de alimentação:	AC 220 a 240 V (50 Hz)
Ambiente de PC:	SO: Windows 10 de 32 ou 64 bit, Windows 8.1 de 32 ou 64 bit, Windows 8 de 32 ou 64 bit (*1), Windows 7 de 32 ou 64 bit USB: USB 2.0 ou superior
Ambiente Mac:	SO: Mac OS X 10.11, Mac OS X 10.10, Mac OS X 10.9, Mac OS X 10.8 USB: USB 2.0 ou superior
Bluetooth:	Versão da especificação Bluetooth: 2.1 + EDR Perfis suportados: HFP (1.6), A2DP Codec suportado: SBC, mSBC, CVSD Saída sem fios: classe 2 Distância de comunicação máxima: 10 m
NFC:	Dispositivos compatíveis: dispositivos Android compatíveis com NFC, versões 4.1, 4.2, 4.3 e 4.4
Comandos por voz:	Inglês, japonês, chinês, coreano, francês, espanhol, alemão
Acessórios:	Cabo de alimentação (3 m), cabo USB (5 m), cabo de microfone (5 m), guia de início rápido
Outros:	Atualização de firmware (transferir do PC por USB)

(*1) Microsoft encerrou o suporte para o Windows 8 desde janeiro de 2016. De acordo com isso, o suporte para este produto terminou.

Áudio

Microfones:	Unidirecional x 3
Altifalante:	Gama completa x 1
Intervalo de frequências para a captação de som:	100 a 20.000 Hz
Intervalo de frequências para a reprodução:	100 a 20.000 Hz
Processamento de sinal:	Cancelador de eco adaptativo, redução de ruído, criação automática de faixa, controlo automático de ganho, equalização automática para a sala, eliminação de reverberação, afinação automática do som

Manual Development Group
© 2014 Yamaha Corporation

Published 07/2016 AB-C0
Printed in China

YAMAHA CORPORATION

ZW44630