Microsoft Surface Hub

Manual de preparación del sitio

Noviembre de 2016

Copyright

Este documento se proporciona "tal cual". La información que contiene este documento, incluidas las direcciones URL y otras referencias de sitios web de Internet, puede cambiar sin previo aviso.

Este documento no te proporciona ningún derecho legal sobre ningún elemento de propiedad intelectual de ningún producto de Microsoft. Puedes copiar y usar este documento como referencia interna.

© 2016 Microsoft. Todos los derechos reservados.

Contenido

¿Mi sitio está preparado? 1
Pasos de preparación 1
Temas sobre la preparación del sitio 1
Planificación de la preparación del sitio 2
Cuando Surface Hub llega 2
Montaje y configuración 3
Consideraciones de hardware 3
La experiencia Connect 4
Información técnica 7
Información técnica de Microsoft Surface Hub de 55" 8
Información técnica de Microsoft Surface Hub de 84" 16

Iconos de advertencia		
Atención: Precaución		Este símbolo identifica mensajes de seguridad y salud que se deben respetar para evitar lesiones.
Advertencia: Voltaje peligroso		Peligroso: No tocar.
Leer las instrucciones		Lee el manual de instrucciones para obtener información sobre salud y seguridad.
No abrir		No se incluyen piezas que el usuario puede reparar.

¿Mi sitio está preparado?

Usa este Manual de preparación del sitio para ayudar a planificar la instalación de Surface Hub. En este manual encontrarás lo siguiente:

- Temas sobre la preparación del sitio
- Especificaciones de hardware detalladas sobre la alimentación, los puertos y los cables
- Recomendaciones para el transporte y almacenamiento
- Vínculos a asistencia sobre lo siguiente:
    - Desembalaje
    - Montaje

Pasos de preparación

Revisa esta lista de temas para asegurarte de que estés preparado para tu nuevo Surface Hub.

Temas sobre la preparación del sitio

1. Cuando Surface Hub llega la plataforma de carga.
2. Requisitos de espacio de conferencias:
    a. Requisitos de alimentación
    b. Conexiones de datos y otras
3. Requisitos de conexión de Surface Hub:
    a. Conexión inalámbrica
    b. Conexión cableada
    c. PC de reemplazo
4. Hacer que Surface Hub entre en ascensores, escaleras, pasillos, puertas, etc.

Planificación de la preparación del sitio

Cuando Surface Hub llega

Surface Hub es un artículo pesado y de gran tamaño, por lo que deberías avisar al personal del departamento de recepciones cuándo llegará y cómo se manipula de manera segura. Para obtener detalles sobre los pesos con embalaje y otras especificaciones, consulta Información técnica de Microsoft Surface Hub de 55" o Información técnica de Microsoft Surface Hub de 84". Ten en cuenta lo siguiente:

- Espera a desembalar Surface Hub del contenedor de transporte hasta que se haya trasladado al área de conferencias en la que tienes previsto instalarlo.
- Asegúrate de que la plataforma de carga pueda aceptar una entrega en pallet y guardarla de manera segura antes de que se pueda instalar.
- Consulta las normativas del sindicato local que quizás exijan el uso de personal del sindicado para descargar o mover Surface Hub.
- No dejes Surface Hub en un ambiente caluroso o húmedo. Al igual que con cualquier tipo de equipo informático o pantalla de visualización, el calor y la humedad pueden dañar Surface Hub. Las temperaturas recomendadas de almacenamiento son de 0 °F a 35 °F con una humedad relativa de menos del 70 %.

Traslado de Surface Hub

Antes de mover Surface Hub, asegúrese de que las puertas, los pasajes, los pasillos y los ascensores sean suficientemente grandes como para acomodarlo. Para información sobre las dimensiones y el peso de Surface Hub en su contenedor de transporte, consulte Información técnica de Microsoft Surface Hub de 55" o Información técnica de Microsoft Surface Hub de 84".

Importante El Surface Hub debe transportarse en posición vertical y en forma apaisada. Mover la pantalla en posición vertical (en formato retrato), en posición inclinada o en posición horizontal (plana) puede provocar daños o problemas en el producto.

Desembalaje de Surface Hub

Para obtener información sobre el desembalaje, consulte el manual de desembalaje incluido en el contenedor de transporte. Puedes abrir las instrucciones de desembalaje antes de abrir el contenedor de transporte. Estas instrucciones también están disponibles aquí: http://www.microsoft.com/surface/support/surface-hub.

Importante Guarda y almacena todo el material de transporte de Surface Hub, incluido el pallet, el contenedor y los tornillos, en caso de que tengas que transportar Surface Hub a una nueva ubicación o enviarlo para su reparación. Para Surface Hub de 84", guarda también las asas de elevación.

Elevación de Surface Hub

Surface Hub de 55" requiere de dos personas para levantarla y montarla de manera segura. Surface Hub de 84" requiere de cuatro personas para levantarla y montarla de manera segura. Las personas que ayuden deben poder levantar 32 kg hasta la altura de la cintura.

Revisa el manual de desembalaje y montaje para obtener detalles sobre cómo levantar Surface Hub. Este está disponible en http://www.microsoft.com/surface/support/surface-hub.

Montaje y configuración

Para obtener instrucciones detalladas, consulta la sección Información técnica o el manual de montaje disponibles enhttp://www.microsoft.com/surface/support/surface-hub.

Hay tres maneras de montar Surface Hub:

Montaje en pared: te permite colgar Surface Hub de manera permanente en una pared del espacio de conferencias.

Montaje de soporte en el suelo: soporta Surface Hub en el suelo mientras se ancla permanentemente a un muro del espacio de conferencias.

Soporte móvil: soporta Surface Hub y permite moverlo a otras ubicaciones de conferencias.

Importante El Surface Hub debe montarse en posición vertical y en forma apaisada. La pantalla no puede usarse en posición vertical (en formato retrato), ni inclinada ni horizontal (plana). Cualquier orientación distinta de la recomendada puede provocar daños o problemas en el producto.

Para conocer los vínculos a los manuales que proporcionan detalles sobre cada método de montaje, con los requisitos de la construcción, consulta http://www.microsoft.com/surface/support/surface-hub.

Consideraciones a la hora de elegir la ubicación de Surface Hub

La sala debe ser suficientemente grande como para ofrecer buenos ángulos de visualización, pero lo suficientemente pequeña como para que los micrófonos capten señales claras de las personas de la sala. La mayoría de las salas con una longitud de 7 proporcionarán una buena experiencia de reunión.

En el área de conferencias, monte Surface Hub en una ubicación que cumpla lo siguiente:

- Todas las personas de la sala lo pueden ver.
- Las personas pueden alcanzar los cuatro bordes de la pantalla táctil.
- La pantalla no está sujeta a la luz solar directa, lo que podría afectar la visualización o dañar la pantalla.
- Los orificios de ventilación no están bloqueados.
- Los micrófonos no se ven afectados por fuentes de ruido, tales como ventiladores o conductos de ventilación.

Encontrarás más información en la sección Información técnica.

Para obtener información sobre la limpieza y el cuidado, así como detalles sobre seguridad, consulta los manuales de montaje y el manual del usuario disponibles en http://www.microsoft.com/surface/support/surface-hub.

Consideraciones de hardware

Surface Hub llega con los elementos siguientes:

- Dos lápices para Microsoft Surface Hub
- Un teclado inalámbrico de Microsoft, personalizado para Surface Hub.
- Un cable de alimentación adecuado para la región en la se compró Surface Hub.

Tendrás que proporcionar lo siguiente:

- Cables de red Cat-5e o Cat-6
- Cables de pantalla (*opcional*)
- Cable de audio (*opcional*)
- Cable USB tipo A a B (*opcional*)

Nota: Para obtener detalles sobre los puertos de cable, consulta la sección Información técnica. Para obtener detalles sobre los cables, consulta la sección Conexión cableada.

Hardware del sistema

Microsoft Surface Hub cuenta con un PC interno y no requiere un sistema informático externo.

Requisitos de alimentación

Para conocer las recomendaciones de alimentación, consulta Información técnica de Microsoft Surface Hub de 55" o Información técnica de Microsoft Surface Hub de 84".

Para obtener advertencias de seguridad sobre el cable de alimentación, consulta los manuales de montaje disponibles en http://www.microsoft.com/surface/support/surface-hub.

Conexiones de datos y otras

Para usar Surface Hub, necesitas un puerto Ethernet activo y una toma de corriente estándar. Además, se recomienda lo siguiente:

- Equipar la mesa de conferencias para Conexión cableada
- Ampliar la configuración de toma de corriente para incluir lo siguiente:
    - Tomas de CA adicionales
    - Puertos Ethernet
    - Puertos de audio
    - Puertos de vídeo (DisplayPort, HDMI, VGA, etc.)

La experiencia Connect

Connect permite a las personas proyectar el contenido de su portátil, tableta o teléfono a la pantalla de Surface Hub. Connect acepta conexiones inalámbricas o cableadas:

Conexión inalámbrica

Dado que la conexión inalámbrica se basa en Miracast, no necesitas cables ni configuración adicional para usarlo. Los usuarios pueden cargar Miracast en la mayoría de los dispositivos con Windows 8.1 y con Windows 10 compatibles con Miracast. Pueden proyectar su pantalla desde su PC o teléfono a la pantalla de Surface Hub.

Conexión cableada

Con la conexión cableada, un cable transmite información desde ordenadores, tabletas o teléfonos al Surface Hub. Hay tres opciones de cable de vídeo y todas usan el mismo cable USB 2.0. El paquete de cables puede incluir uno o todas estas opciones de conexión.

- DisplayPort (cable DisplayPort + cable USB 2.0)
- HDMI (cable HDMI + cable USB 2.0)
- VGA (cable VGA + cable de audio de 3,5 mm + cable USB 2.0)

Por ejemplo, para proporcionar audio, vídeo y Touchback a las tres opciones de vídeo, el paquete de cables de conexión cableada debe incluir lo siguiente:

- Un cable DisplayPort
- Un cable HDMI
- Un cable VGA
- Un cable USB 2.0
- Un cable de audio de 3,5 mm

Al crear los paquetes de cables de conexión cableada, consulta la sección Información técnica para obtener detalles técnicos y físicos específicos y las ubicaciones de los puertos para cada tipo de Surface Hub. Asegúrate de que los cables tengan una longitud suficiente de modo que alcancen Surface Hube y la ubicación en la que estará el presentador.

Para obtener detalles sobre las funciones Touchback e Inkback, consulta el manual del usuario disponible en http://www.microsoft.com/surface/support/surface-hub.

PC de reemplazo

Para usar un PC de reemplazo, usa los puertos de PC de reemplazo (consulta la ilustración Vista inferior de Surface Hub de 55" o Vista inferior de Surface Hub de 84").

En el modo PC de reemplazo, el PC integrado de Surface Hub se deshabilita y Surface Hub recibe las entradas de un PC externo conectado a los puertos de PC de reemplazo. Este PC será el PC de reemplazo.

1. Antes de comenzar, apaga Surface Hub.
2. Conecta los cables desde los puertos de PC de reemplazo de Surface Hub al PC de reemplazo.
3. Establece el conmutador de modo en PC de reemplazo. El conmutador de modo se encuentra junto a los puertos de PC de reemplazo.

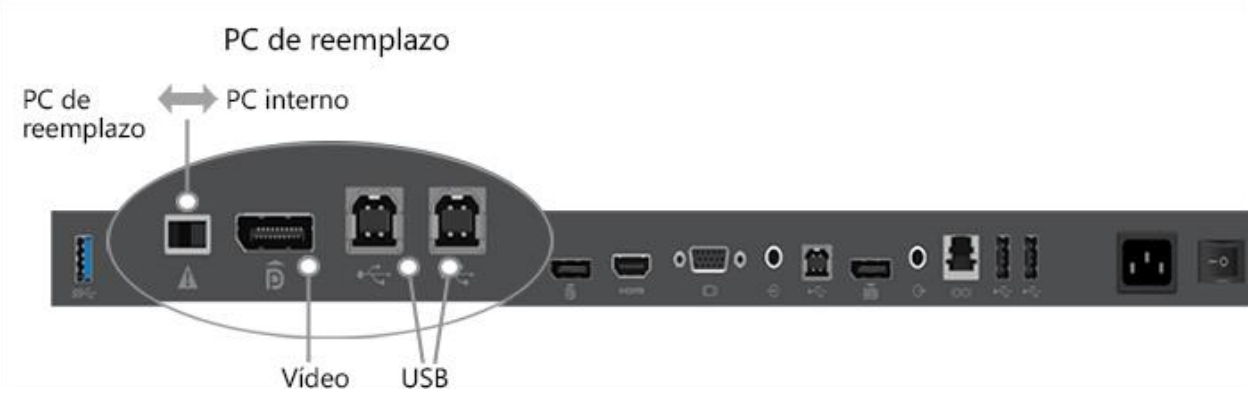

Conmutador de PC de reemplazo y puertos en Surface Hub de 55"

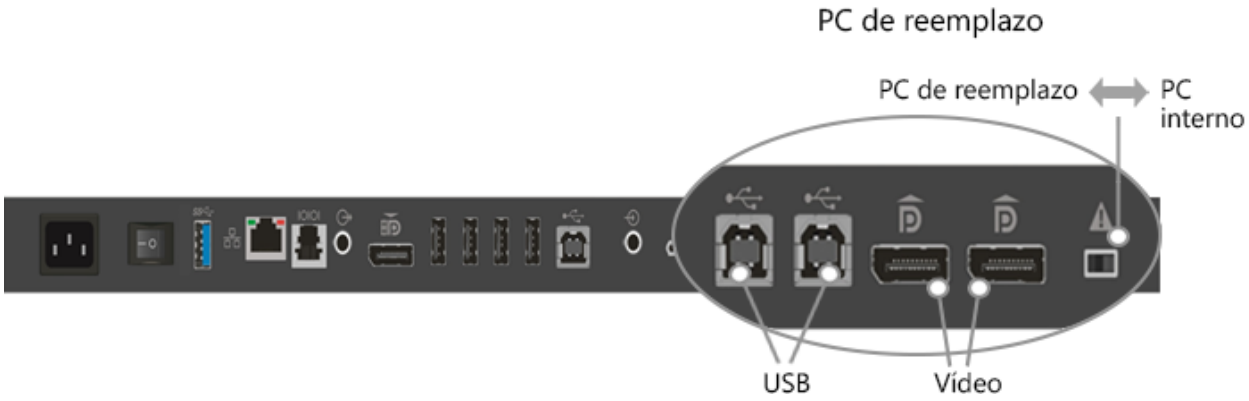

Conmutador de PC de reemplazo y puertos en Surface Hub de 84"

4. Reinicia Surface Hub.

Puedes invertir esto con el mismo conmutador de modo. Desliza el conmutador a la posición original y reinicia Surface Hub. Surface Hub se iniciará desde el PC integrado.

Información técnica

Información técnica detallada por tamaño de Surface Hub (55" y 84").

Información técnica de Microsoft Surface Hub de 55”

Conexiones de PC de reemplazo en Microsoft Surface Hub de 55”

Conector, ubicación	Etiqueta	Descripción
Conmutador, E/S inferior		Cambia la función entre el uso del PC interno y un PC externo.
Puerto de pantalla, E/S inferior		Proporciona entrada para el PC de reemplazo (suele estar cubierto).
USB tipo B, E/S inferior		Proporciona una conexión USB para el PC de reemplazo a los periféricos internos (suele estar cubierto).
USB tipo B, E/S inferior		Proporciona una conexión USB para el concentrador integrado (suele estar cubierto).

Conexiones cableadas en Microsoft Surface Hub de 55”

Conector, ubicación	Etiqueta	Descripción
Puerto de pantalla, E/S inferior		Proporciona entrada para un PC de conexión cableada.
HDMI, E/S inferior		Proporciona entrada HDMI para un PC de conexión cableada.
VGA, E/S inferior		Proporciona entrada VGA para un PC de conexión cableada.
3,5 mm, E/S inferior		Proporciona entrada de audio analógico.
USB tipo B, E/S inferior		Proporciona una conexión USB para la función Touchback de entrada de vídeo.

Conexiones cableadas adicionales en Microsoft Surface Hub de 55”

Conector, ubicación	Etiqueta	Descripción
USB tipo A, E/S lateral		Proporciona una conexión USB 3.0 para dispositivos USB. Capacidad de activación USB.
USB tipo A, E/S inferior con aislante azul		Proporciona una conexión USB 3.0.

Conector, ubicación	Etiqueta	Descripción
3,5 mm, E/S inferior		Proporciona salida de audio analógico.
Puerto de pantalla, E/S inferior		Proporciona una función de vídeo espejado a otra pantalla.
Receptáculo IEC/EN60320-C13 con interruptor físico		Proporciona la entrada de CA y conformidad con los requisitos de alimentación de la Unión Europea.
RJ45. E/S inferior		Proporciona conexión a una red Ethernet.
RJ11, E/S inferior		Proporciona conexión a los sistemas de control de la sala.

Medidas de Microsoft Surface Hub de 55”

Características de montaje	4X VESA estándar, 400 mm x 400 mm más patrón de 1150 mm x 400 mm, ubicaciones de montaje con rosca 8X M6 X 1.0
Altura de la pantalla desde el suelo	Altura recomendada de 139,7 cm hasta el centro de la pantalla
Peso del producto	Aprox. 47,6 kg sin accesorios
Peso de transporte del producto	Aprox. 68 kg
Dimensiones del producto (Al. x An. x Pr.)	80,34 x 151,44 x 8,14 cm
Dimensiones de transporte del producto (Al. x An. x Pr.)	109 x 165 x 51 cm
Grosor del producto	Superficie táctil hasta la superficie de montaje: ≤ 6 cm
Orientación	Solo horizontal. La pantalla no se puede usar con orientación vertical.
BTU	1706 BTU/h
Resolución de imagen	1920 x 1080
Fotogramas	120Hz
Temporización preferida EDID, PC de reemplazo	1920 x 1080, actualización vertical de 120 Hz
Temporización preferida EDID, conexión cableada	1920 x 1080, actualización vertical de 60 Hz
Voltaje de entrada (50/60 Hz)	110/230 v nominal, 90-265 v máx.
Alimentación de entrada, funcionamiento	500 W máx.
Alimentación de entrada, en espera	5 W nominal

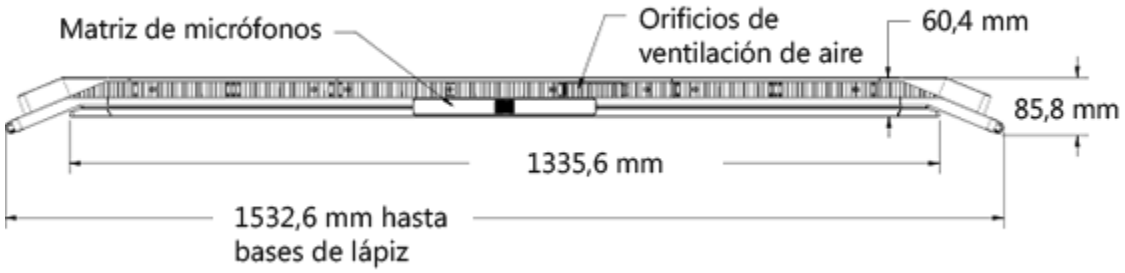

Vista superior de Surface Hub de 55"

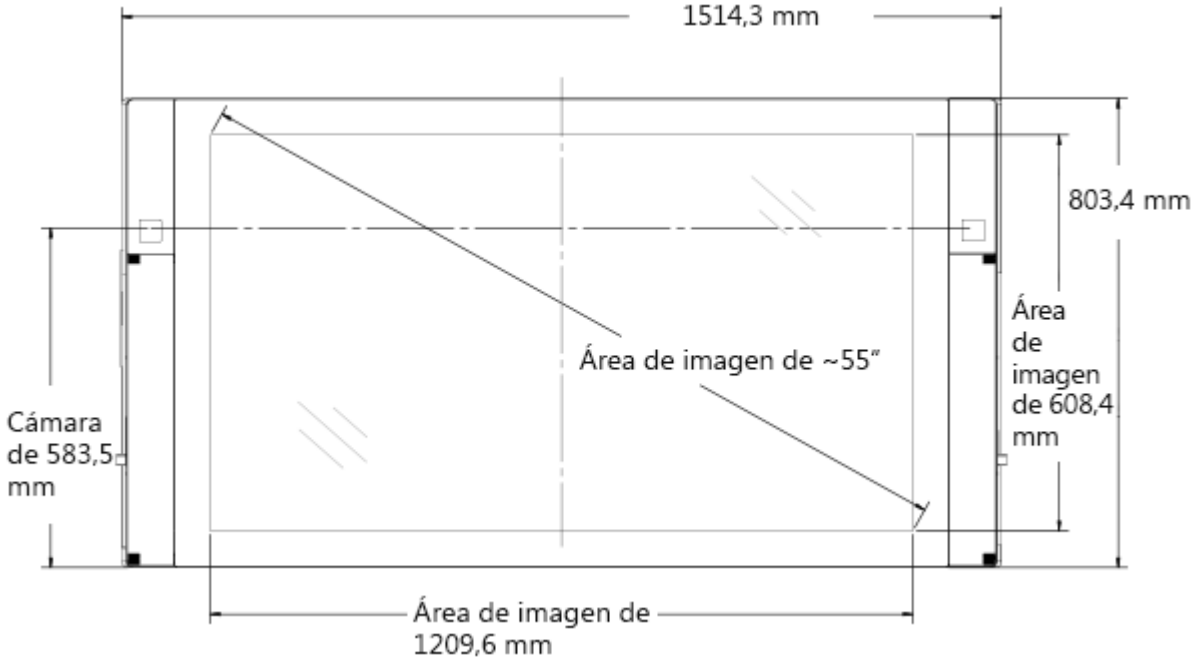

Vista frontal de Surface Hub de 55"

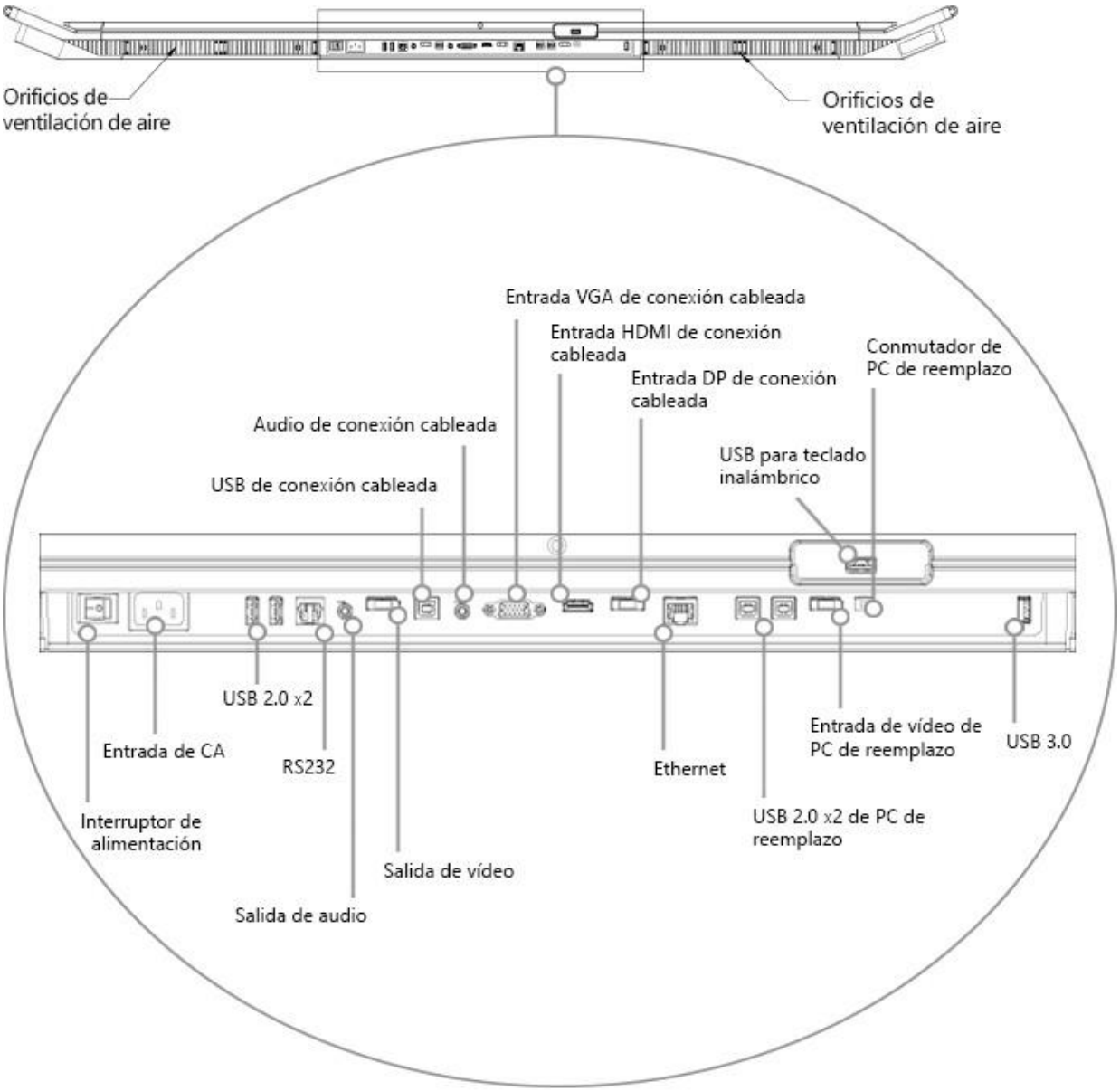

Vista inferior de Surface Hub de 55"

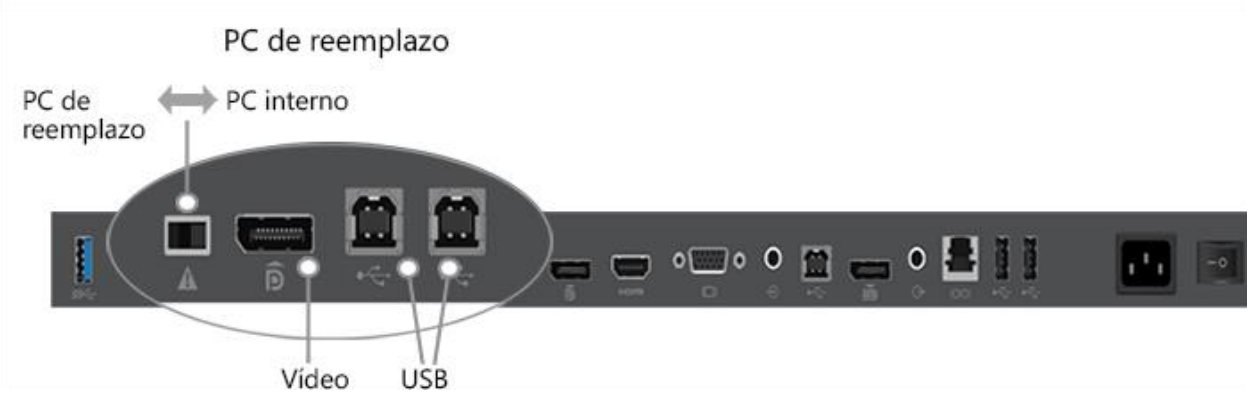

Puertos y conmutador de PC de reemplazo situados en la parte inferior de Surface Hub de 55"

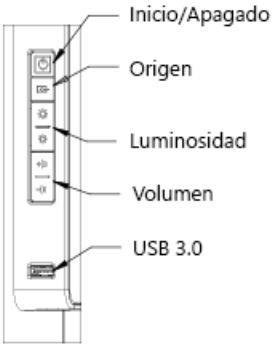

Panel de teclas en el lateral derecho de Surface Hub de 55"

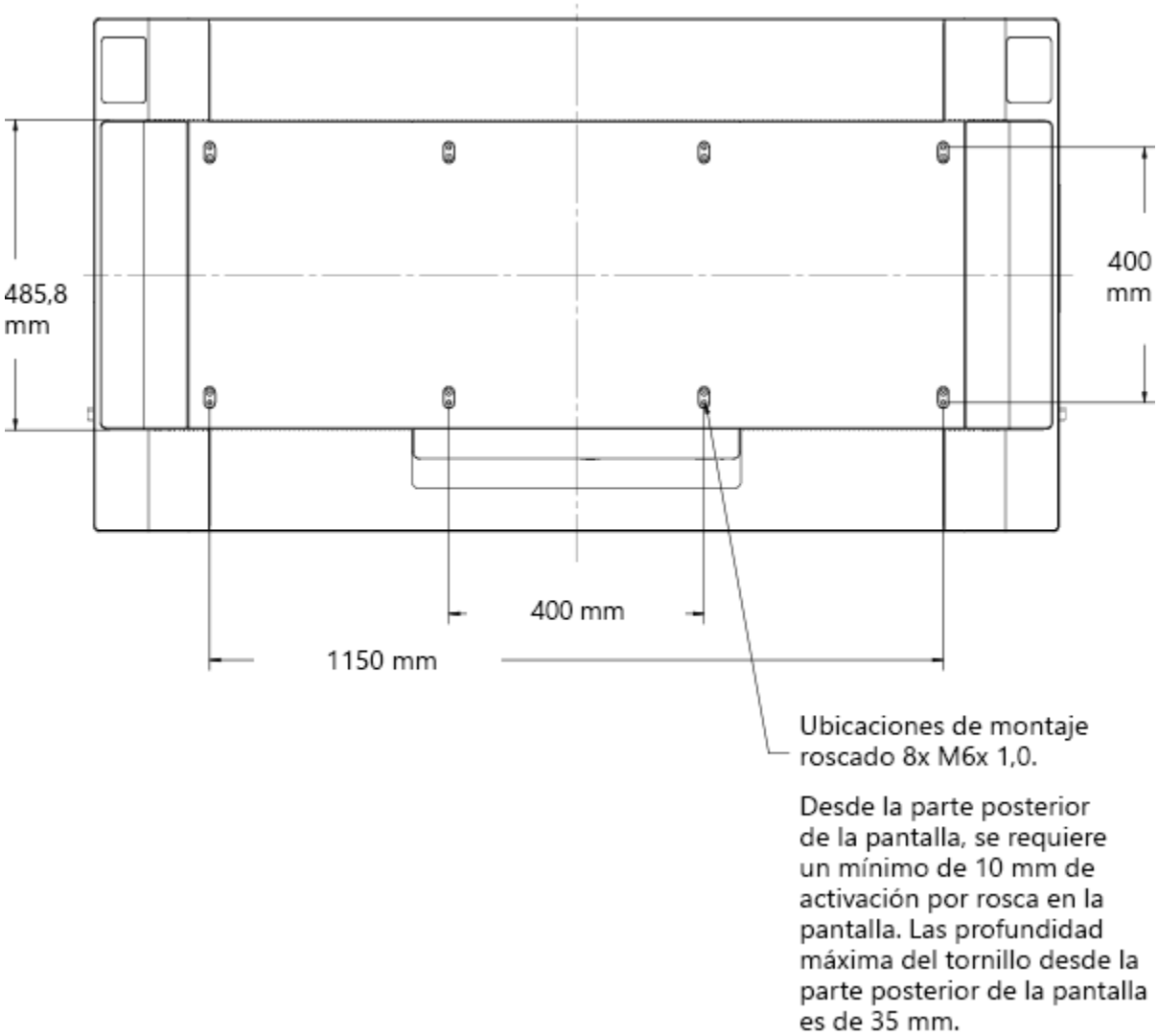

Vista posterior de Surface Hub de 55"

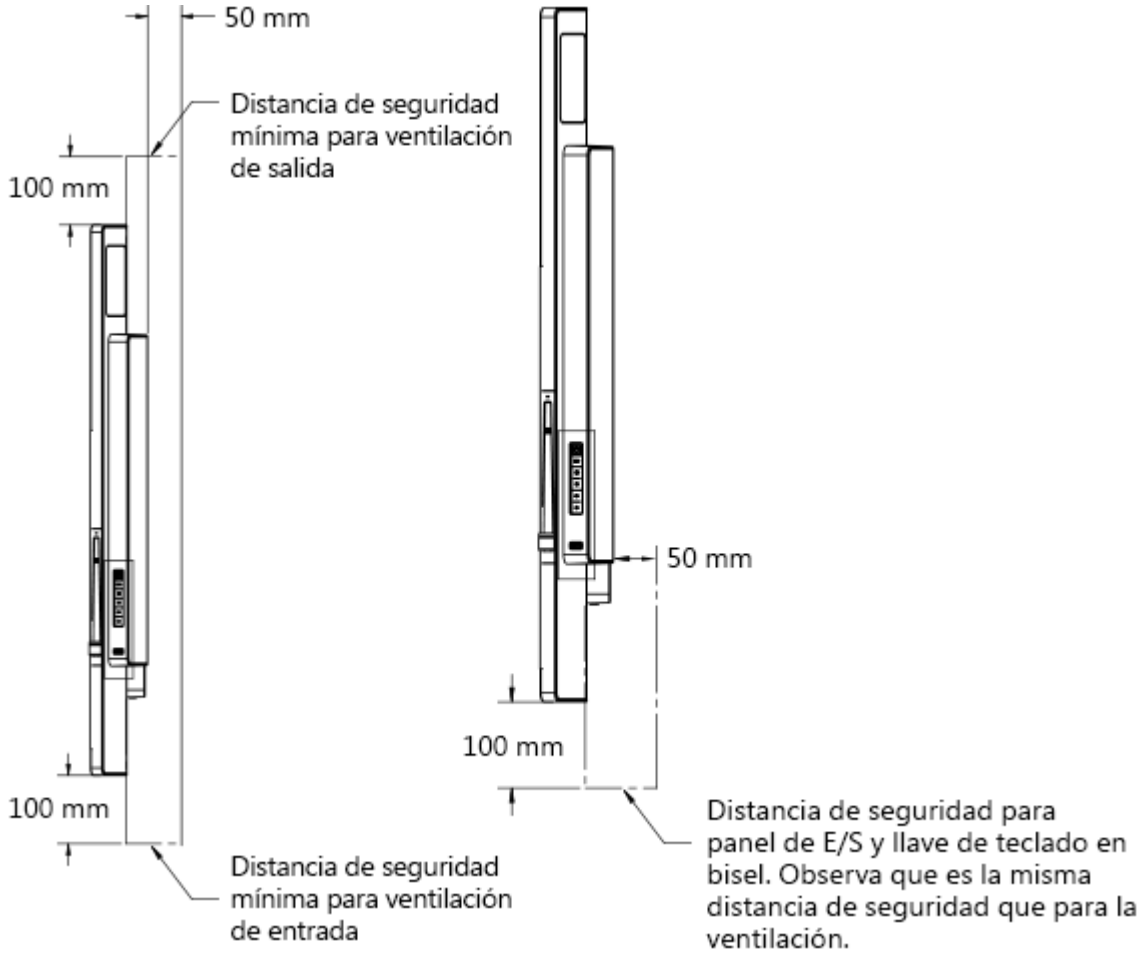

Distancias de seguridad para Surface Hub de 55"

Agarres frontales e inferiores, y distancias de seguridad para Surface Hub de 55″

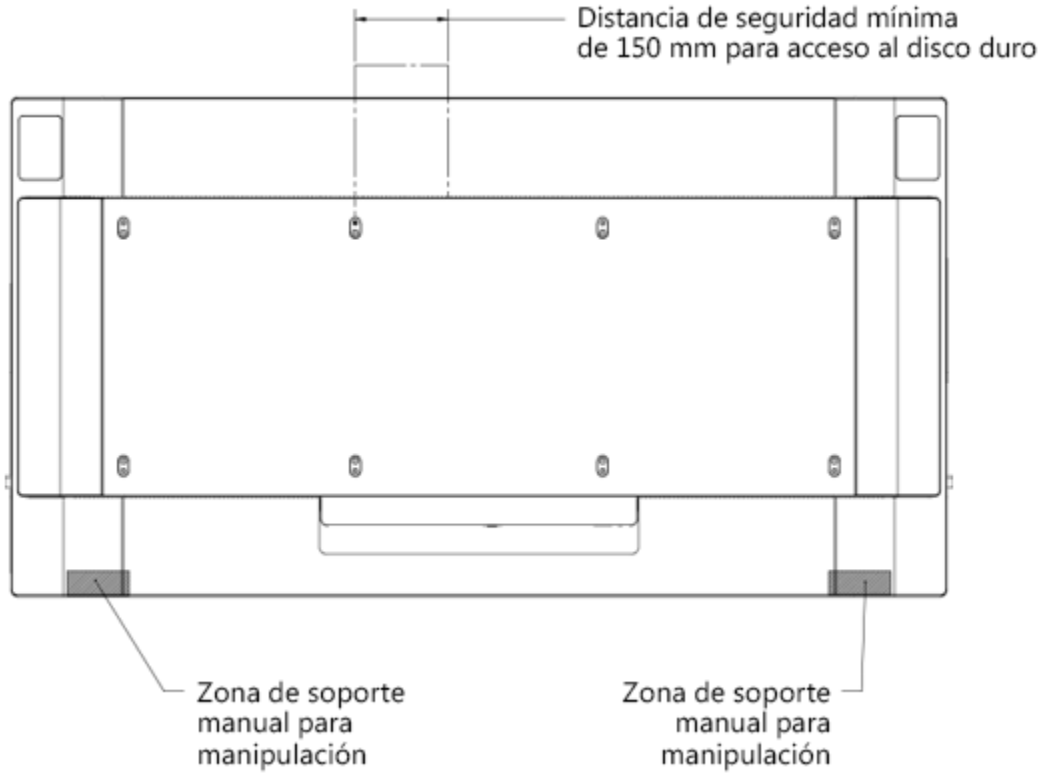

Agarres traseros y distancias de seguridad para Surface Hub de 55″

Información técnica de Microsoft Surface Hub de 84”

Conexiones de PC de reemplazo en Microsoft Surface Hub de 84”

Conector, ubicación	Etiqueta	Descripción
Conmutador, E/S inferior		Cambia la función entre el uso del PC interno y un PC externo.
Puerto de pantalla, E/S inferior		Proporciona entrada para el PC de reemplazo (suele estar cubierto).
Puerto de pantalla, E/S inferior		Proporciona una 2and entrada para PC de reemplazo (suele estar cubierto).
USB tipo B, E/S inferior		Proporciona una conexión USB para el PC de reemplazo a los periféricos internos (suele estar cubierto).
USB tipo B, E/S inferior		Proporciona una conexión USB para el concentrador integrado (suele estar cubierto).

Conexiones cableadas en Microsoft Surface Hub de 84”

Conector, ubicación	Etiqueta	Descripción
Puerto de pantalla, E/S inferior		Proporciona entrada para un PC de conexión cableada.
HDMI, E/S inferior		Proporciona entrada HDMI para un PC de conexión cableada.
VGA, E/S inferior		Proporciona entrada VGA para un PC de conexión cableada.
3,5 mm, E/S inferior		Proporciona entrada de audio analógico.
USB tipo B, E/S inferior		Proporciona una conexión USB para la función Touchback de entrada de vídeo.

Conexiones cableadas adicionales en Microsoft Surface Hub de 84”

Conector, ubicación	Etiqueta	Descripción
USB tipo A, E/S lateral		Proporciona una conexión USB 3.0 para dispositivos USB. Capacidad de activación USB.

USB tipo A, E/S inferior con aislante azul		Proporciona una conexión USB 3.0.
3,5 mm, E/S inferior		Proporciona salida de audio analógico.
Puerto de pantalla, E/S inferior		Proporciona una función de vídeo espejado a otra pantalla.
Receptáculo IEC/EN60320-C13 con interruptor físico		Proporciona la entrada de CA y conformidad con los requisitos de alimentación de la Unión Europea.
RJ45. E/S inferior		Proporciona conexión a una red Ethernet.
RJ11, E/S inferior		Proporciona conexión a los sistemas de control de la sala.

Medidas de Microsoft Surface Hub de 84”

Características de montaje	4X VESA estándar, patrón de 1200 mm x 600 mm, ubicaciones de montaje con rosca 8X M8 X 1.25
Altura de la pantalla desde el suelo	Altura recomendada de 139,7 cm hasta el centro de la pantalla
Peso del producto	Aprox. 127 kg
Peso de transporte del producto	Aprox. 263 kg
Dimensiones del producto (Al. x An. x Pr.)	116,8 x 220,6 x 10,4 cm
Dimensiones de transporte del producto (Al. x An. x Pr.)	168 x 224 x 62 cm
Grosor del producto	Superficie táctil hasta la superficie de montaje: ≤ 7,8 cm
Orientación	Solo horizontal. La pantalla no se puede usar con orientación vertical.
BTU	3070,8 BTU/h
Resolución de imagen	3840 x 2160
Fotogramas	120Hz
Temporización preferida EDID, PC de reemplazo	3840 x 2140, actualización vertical de 120 Hz
Temporización preferida EDID, conexión cableada	1920 x 1080, actualización vertical de 60 Hz
Voltaje de entrada (50/60 Hz)	110/230 v nominal, 90-265 v máx.
Alimentación de entrada, funcionamiento	900 W máx.
Alimentación de entrada, en espera	5 W nominal, 1-10 W máx.

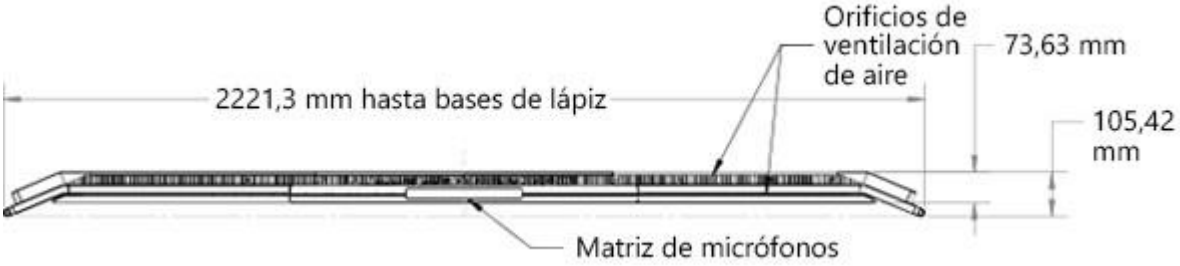

Vista superior de Surface Hub de 84"

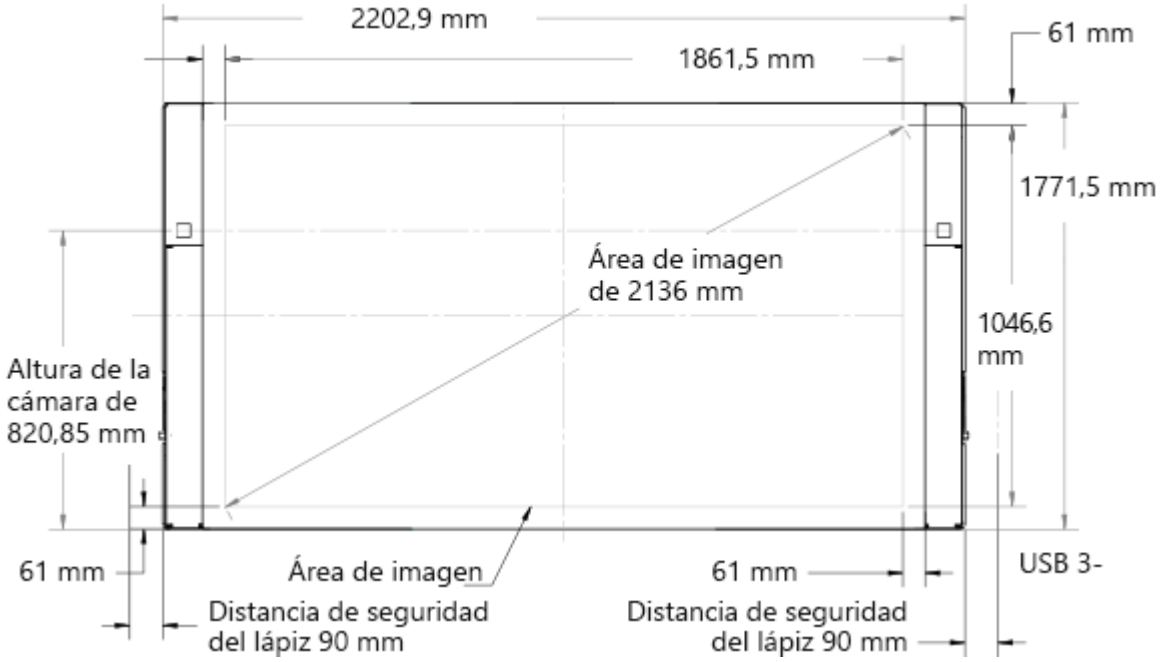

Vista frontal de Surface Hub de 84"

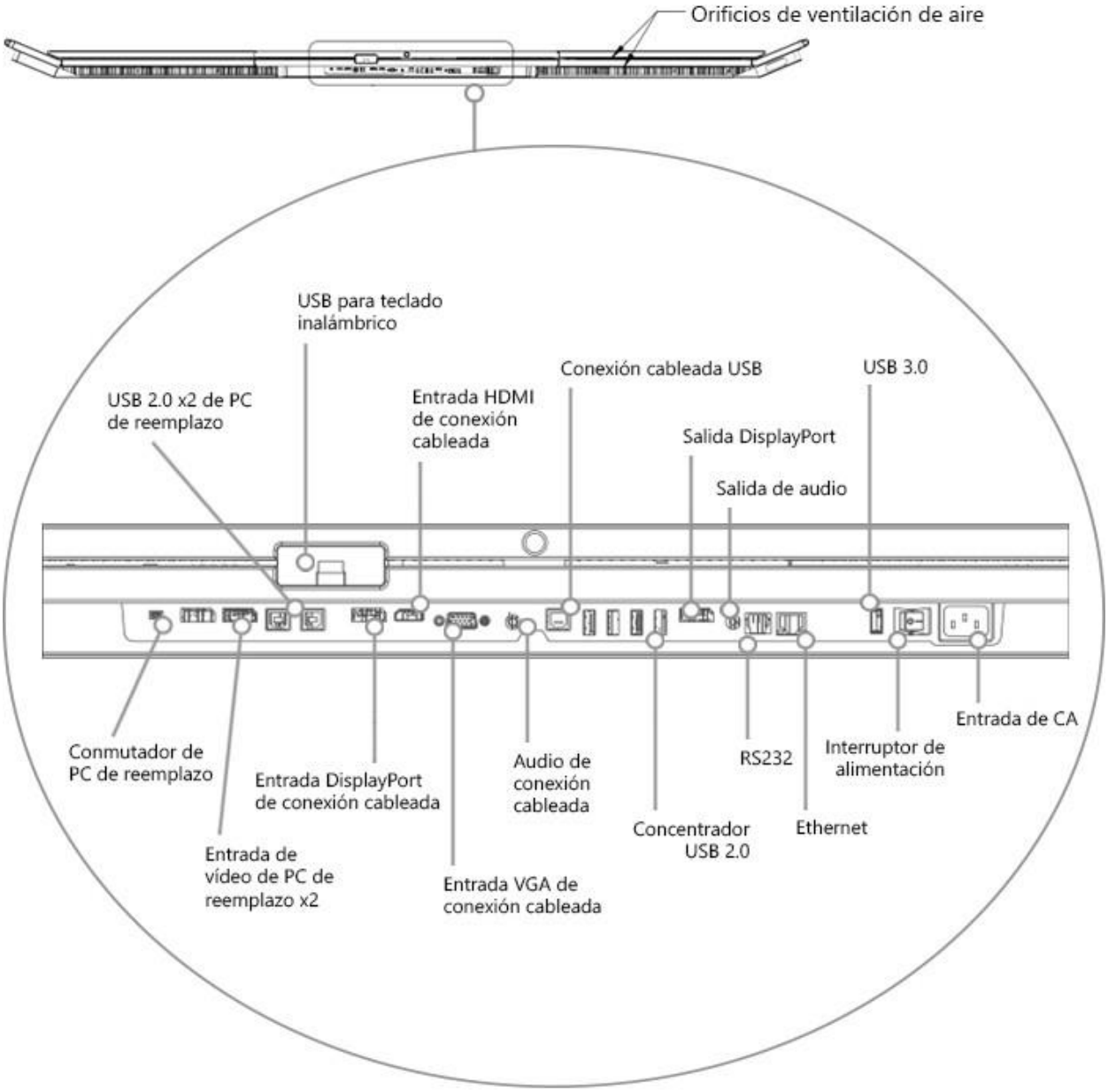

Vista inferior de Surface Hub de 84"

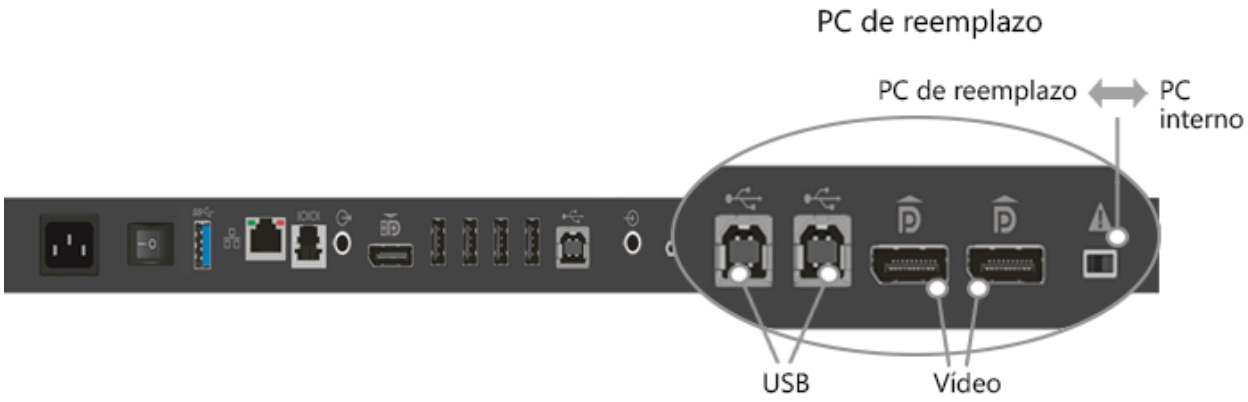

Puertos y conmutador de PC de reemplazo situados en la parte inferior de Surface Hub de 84"

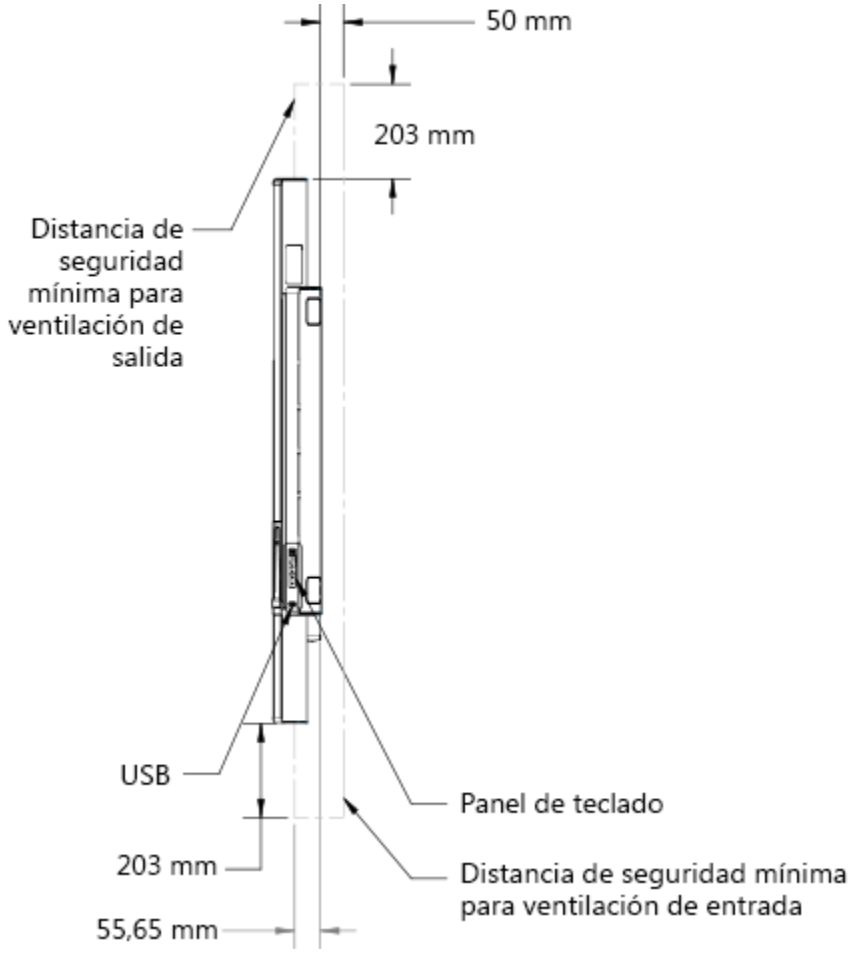

Distancias de seguridad para Surface Hub de 84"

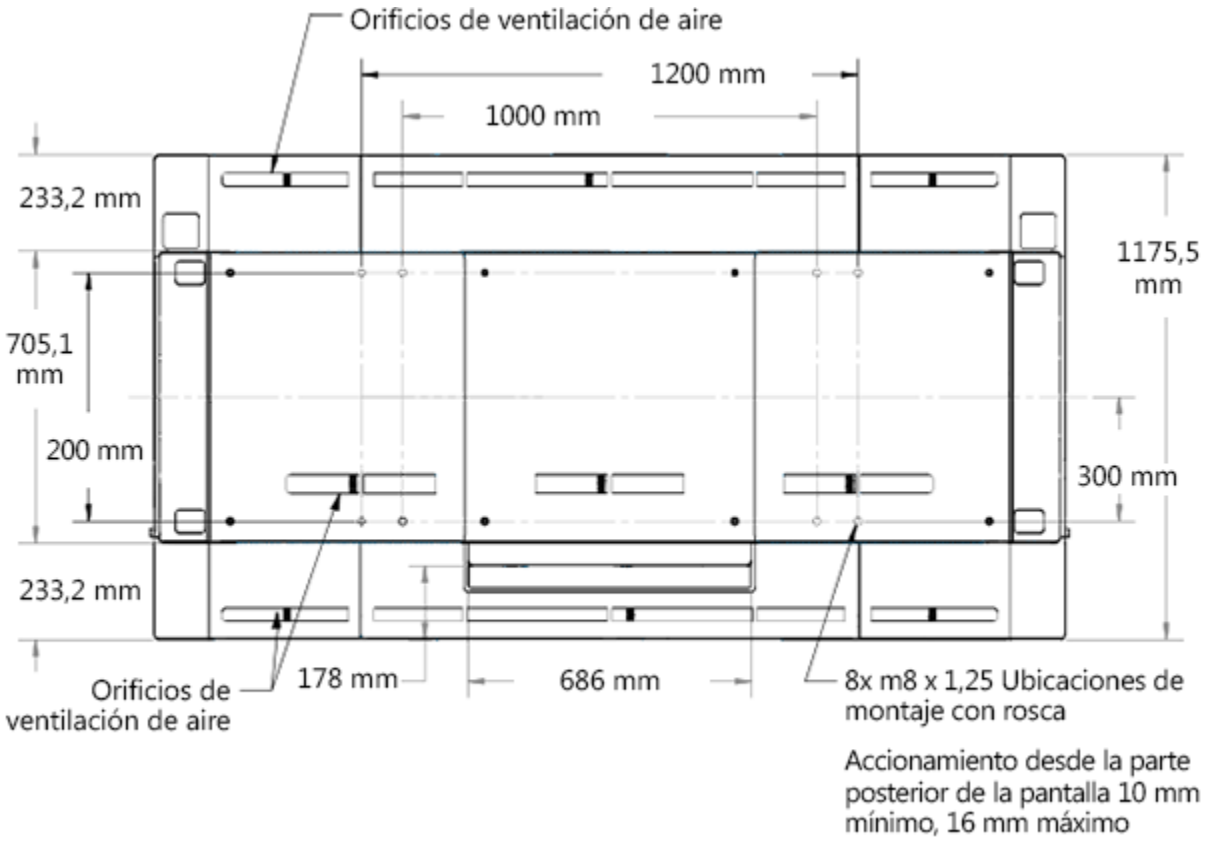

Vista posterior de Surface Hub de 84"

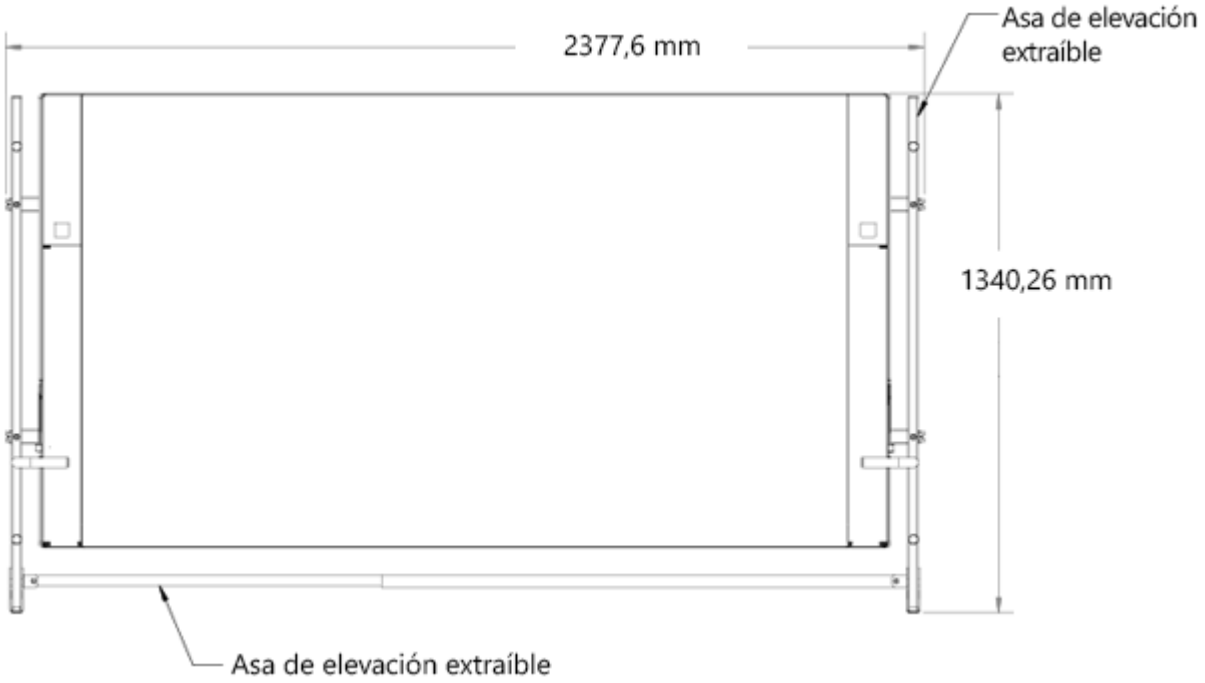

Asas de elevación extraíbles en Surface Hub de 84"

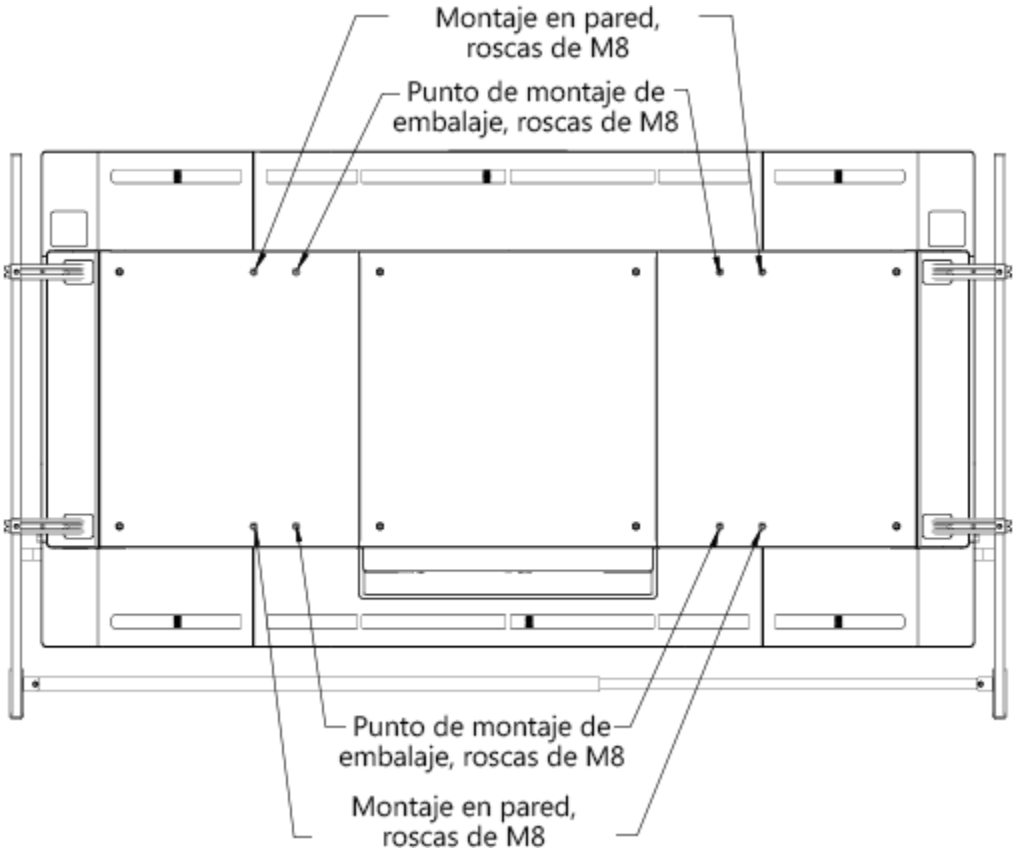

Roscas de montaje en pared en la parte posterior de Surface Hub de 84"

Asas de elevación en la vista superior de Surface Hub de 84"

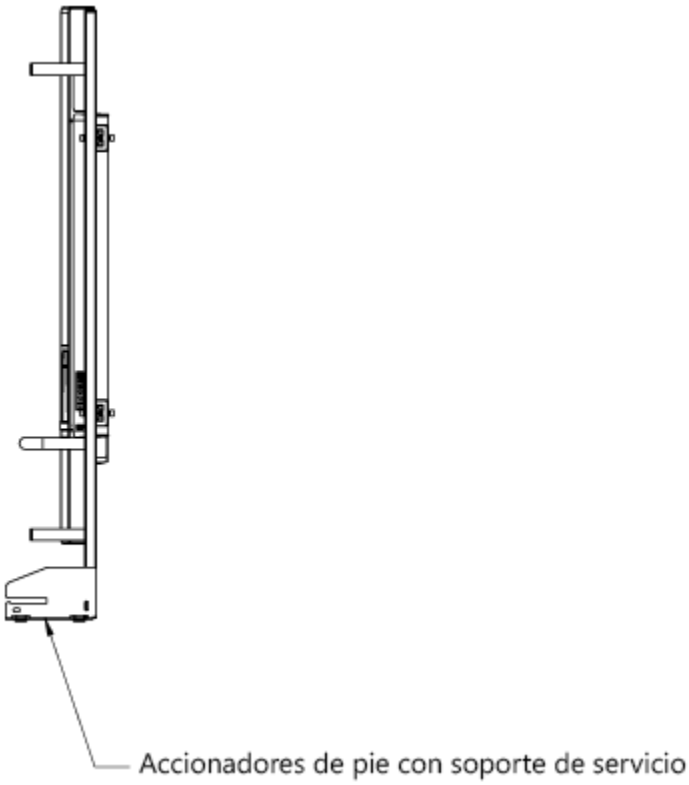

Vista lateral de Surface Hub de 84"